TITOLO E INDICE DEI FOGLI

DISEGNO NUMERO	FOGLIO	REV.	DENOMINAZIONE
14907B03	01/01	0	TITOLO E INDICE DEI FOGLI
14907B3	01/02	0	VISTA FRONTE QUADRO B.T.
14907B3	02/02	0	VISTA CONDOTTO SBARRE - DISPOSIZIONE APPARECCHIATURE INTERNE
14907E3	01>03	0	SCHEMA ELETTRICO UNIFILARE

elettromeccanica zamberlan s.r.l. CE
via gasdotto, 19 - 36078 VALDAGNO (VI) - ITALIA - tel. 0445/406155 - fax 0445/409098

Ordine Numero Zamberlan reference	149.05/07 CAB2
Tensione Nominale Rated Voltage	kV 400 V
Frequenza Nominale Rated Frequency	50 Hz
Corrente Nominale Rated Current	2700 A
Corrente di breve durata Sim. per 1" Symmetric short-time current for 1"	40 kA

S.P.C. s.r.l.

BOSCARO pasqualino

REV.	DATA	COMP.	DESCRIZIONE MODIFICA	APPROV.

C.O. N° 149.05/07

CLIENTE ELETTROMECCANICA BOSCARO PASQUALINO - Padova

IMPIANTO OSPEDALE DI LEGNAGO (VR)

OGGETTO QUADRO PROTETTO DI B.T. 400V "CABINA 2 NUOVE DEGENZE"

CARATTERISTICHE DEL QUADRO E DEL SISTEMA B.T.

☒ QUADRO SERIE " UNIMETA 2001 " ☐ QUADRO SERIE " UNIMETA TL " ☐ QUADRO SERIE " MCC "

☒ Tipo " AS " ☐ Tipo " ANS "

QUADRO ASSIEMATO : LARGHEZZA mm : 7500 ALTEZZA mm : 2250 PROFONDITA' mm : 1175

GRADO DI PROTEZIONE VERSO L'ESTERNO : IP30 FRA CELLA LINEA E CELLA SBARRE : IP20

PANNELLO SINISTRO : FISSO ASPORTABILE PANNELLO DESTRO: FISSO ASPORTABILE TETTO : FISSO ASPORTABILE

PANNELLO RETRO QUADRO : ☒ FISSO ASPORTABILE ☐ APRIBILE SU CERNIERE ☐ LAMIERA LISCIA IMBULLONATA

SEGREGAZIONE FORMA : 4b (totalmente segregato) VERNICIATURA ESTERNA : RAL 7032

ACCESSIBILITA' AL QUADRO : ☒ DAL RETRO ☐ DAL FRONTE ☐ DAL FIANCO SINISTRO ☐ DAL FIANCO DESTRO

TENSIONE di ISOLAMENTO V : 660 TENSIONE ESERCIZIO V : 400 FREQUENZA Hz : 50 SISTEMA ELETTRICO : TN-S

CORRENTE NOMINALE SBARRE A : 2700 CORRENTE DI CORTO CIRCUITO kA : 40

INGRESSO LINEA B.T. : DALL'ALTO IN CAVO USCITA LINEA B.T. : DALL'ALTO E DAL BASSO IN CAVO

SEZIONE SBARRA DI TERRA mm : 40x6 ALTRO:

ALTITUDINE DI INSTALLAZIONE ☒ <1000 m ☐ 1000÷2000 m ☐ >2000 m

TRATTAMENTO PER CLIMA ☒ NORMALE ☐ TROPICALE ☐ FREDDO TEMPERATURA AMBIENTE °C : 30

TRATTAMENTO SBARRE ☒ Ravvivate ☐ Stagnate ☐ Argentate ☐ Inguainate ☐ Verniciate

SINOTTICO SUL FRONTE ☒ ILLUMINAZIONE INTERNA ☐ TASCA PORTADISEGNI : IN FORNITURA

N° COLLI (divisione quadro) : 3 (quadro diviso in tre parti)

CODOLI IN USCITA : SI (per tutti gli interruttori scatolati) MORSETTIERE IN USCITA : SI (per interruttori modulari)

SEZIONE CONDUTTORI COMANDI mm² : 1,5 SEGNALAZIONI/AUSILIARI mm² : 1,5 VOLTMETRICHE mm² : 1,5 AMPEROMETRICHE mm² : 2,5

TENSIONI AUSILIARIE COMANDI : 24-48Vcc SEGNALAZIONI : 24Vcc ILLUMINAZIONE : // SCALDIGLIE : //

CABLAGGI INTERNI CON CAVO TIPO ☒ N07V-K ☐

CARATTERISTICHE TRASFORMATORI DI POTENZA	N° :	POTENZA kVA:	Vcc %:	TENSIONE PRIMARIA kV:	TENSIONE SECONDARIA V:
	N° :	POTENZA kVA:	Vcc %:	TENSIONE PRIMARIA kV:	TENSIONE SECONDARIA V:

☐ IN RESINA ☐ IN OLIO STANDARD ☐ IN OLIO ERMETICO

DOCUMENTAZIONE ACCOMPAGNATORIA DEL QUADRO

CERTIFICAZIONI	MARCATURE-TARGHE-CONTRASSEGNI	
☒ CERTIFICAZIONE CONFORMITA'	☒ BOLLETTINI DI COLLAUDO	☒ DISEGNI COME ESEGUITO
ALTRO :	☒ CONTRASS. CEI EN 60439-1 (17-13/1)	☒ MARCATURA CE
	☒ TARGA CARATTERISTICHE	☒ DOCUMENTAZIONE APPARECCHIATURE INSTALLATE

RIFERIMENTI PER COLLAUDO - SPEDIZIONE - CONSEGNA

CONSEGNA :	31.07.2007	COLLAUDO INT.: ☐ NON PRESENZIATO DAL CLIENTE
INSTALLAZIONE :	ESCLUSA	☒ ALLA PRESENZA DEL CLIENTE
PRIMO AVVIAMENTO :	ESCLUSO	☒ VERIFICA MECCANICA-ELETTRICA QUADRO E COMPONENTI
		☒ PROVA DI RIGIDITA' DIELETTRICA PER 1"
IMBALLO :	TERMORETRAIBILE STANDARD	☒ PROVA DI FUNZIONAMENTO ELETTRICO IN BIANCO

COORDINAMENTO M.T.-B.T. FORNITURA COMBINATA CON QUADRO M.T. : ☐ SI ☒ NO ☐ DEFINITO COORDINAMENTO M.T.-B.T.

NOTE AVVERTENZE: LASCIARE SPAZIO LIBERO SUL RETRO PER ACCESSO AL QUADRO (min. 500mm)
IN BASE ALLE DIMENSIONI VERIFICARE PASSAGGI OBBLIGATI (PORTE, INGOMBRI, ECC.)

ATTENZIONE: IN CASO DI DUBBIO SU QUANTO ESPOSTO NEGLI ELABORATI IN ALLEGATO INTERPELLARE IMMEDIATAMENTE L'UFF. TECNICO ZAMBERLAN

Questo documento è di proprietà esclusiva ZAMBERLAN e non può essere copiato, riprodotto, reso pubblico o usato per scopi diversi da quelli per cui il documento è fornito, senza autorizzazione scritta della Elettromeccanica ZAMBERLAN Srl

CSQ UNI EN ISO 9001 CERTIFICATO N°9105 ELZA ISO 9001 VISION 2000 — EQNet CERTIFIED QUALITY SYSTEM

elettromeccanica zamberlan srl
Via Gasdotto, 19 - 36078 Valdagno (VI)
tel +39.0445.406155 - fax +39.0445.409098
http://www.zamberlan.it - mail: info@zamberlan.it

Data	Progettato da	Approvato da	
01.06.2007	Nuvola M.		
	Disegno n° 14907B03	Foglio/Fogli 01/01	Revisione 0

VISTA FRONTE QUADRO B.T.

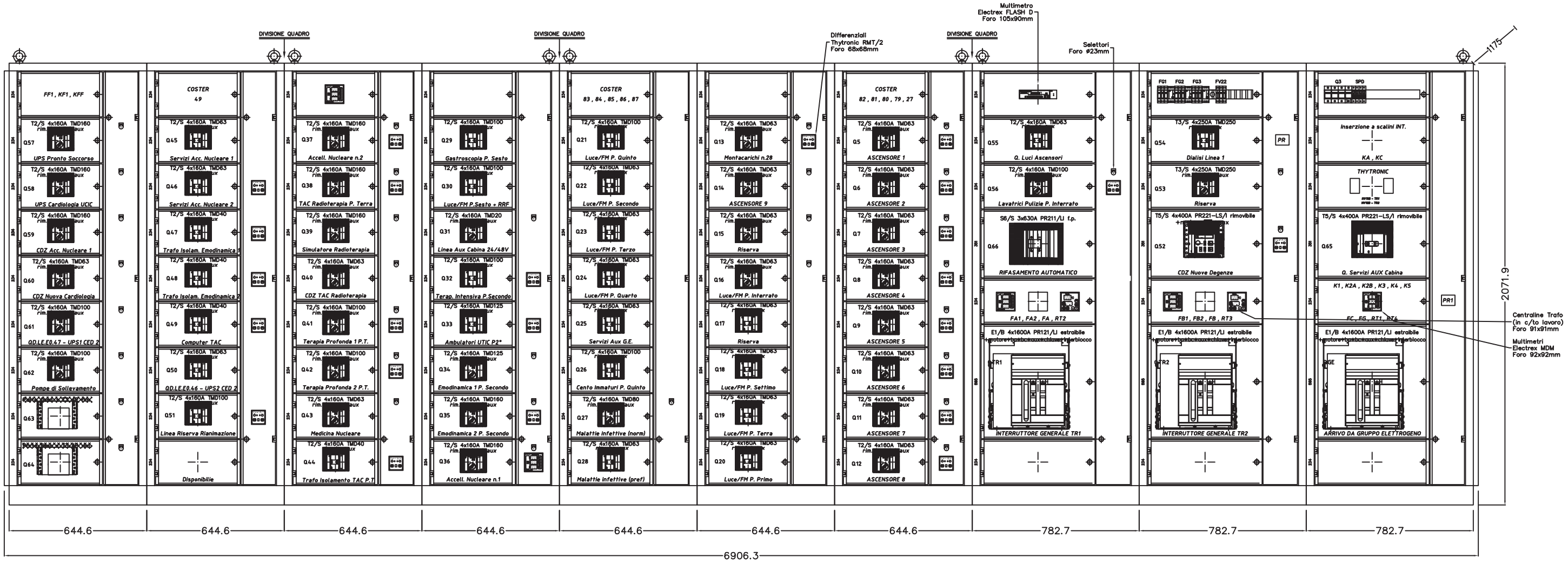

NOTA: Le parti fisse sono prediposte per montaggio di interruttori con MOTORE.

Rev.	Data	Compilato da		Approvato

Questo documento è di proprietà esclusiva ZAMBERLAN e non può essere copiato, riprodotto, reso pubblico o usato per scopi diversi da quelli per cui il documento è fornito, senza autorizzazione scritta della Elettromeccanica ZAMBERLAN S.r.l.

ESQ UNI EN ISO 9001 CERTIFICATO N°9105 ELZA ISO 9001 VISION 2000

CLIENTE / Descrizione

BOSCARO PASQUALINO

QUADRO DI B.T. "Cabina Nuove Degenze"

Boscaro pasqualino

Data	Progettato da	Approvato da	
01.06.2007	Nuvola M.		
Scala --	Disegno n° 14907B3	Foglio/Fogli 01/02	Revisione 0

elettromeccanica zamberlan srl
via Gasdotto, 19 - Valdagno (VI) - tel 0445.406155 - fax 0445.409098
http://www.zamberlan.it - mail:info@zamberlan.it

VISTA CONDOTTO SBARRE

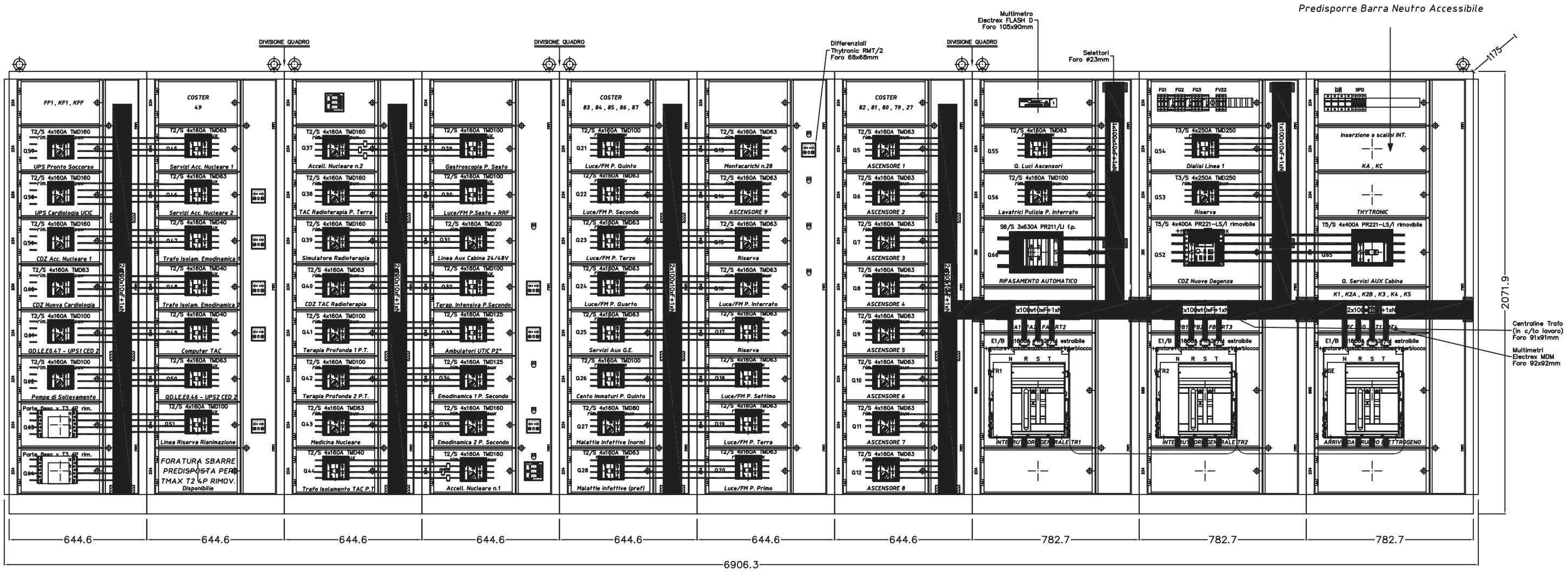

NOTA: Le parti fisse sono prediposte per montaggio di interruttori con MOTORE.

Rev.	Data	Compilato da		Approvato

Questo documento è di proprietà esclusiva ZAMBERLAN e non può essere copiato, riprodotto, reso pubblico o usato per scopi diversi da quelli per cui il documento è fornito, senza autorizzazione scritta della Elettromeccanica ZAMBERLAN S.r.l.

UNI EN ISO 9001 CERTIFICATO N°9105 ELZA
ISO 9001 VISION 2000

CLIENTE / Descrizione
BOSCARO PASQUALINO
QUADRO DI B.T. "Cabina Nuove Degenze"

Data: 01.06.2007
Scala: --

elettromeccanica zamberlan srl
via Gasdotto, 19 - Valdagno (VI) - tel 0445.406155 - fax 0445.409098
http://www.zamberlan.it - mail:info@zamberlan.it

Progettato da: Nuvola M.
Approvato da:
Disegno n°: 14907B3
Foglio/Fogli: 02 / 02
Revisione: 0

VISTA IN PIANTA QUADRO B.T.

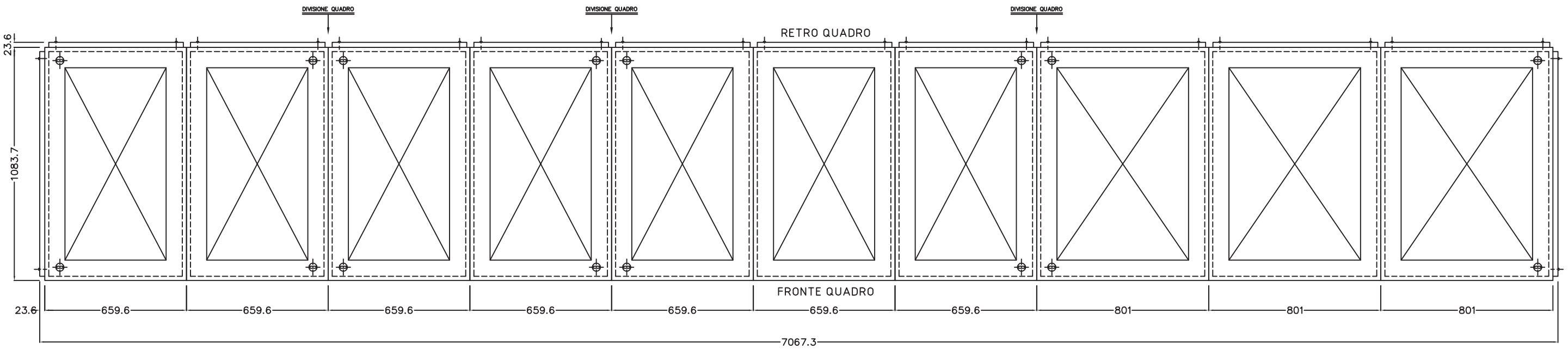

Rev.	Data	Compilato da		Approvato

Questo documento è di proprietà esclusiva ZAMBERLAN e non può essere copiato, riprodotto, reso pubblico o usato per scopi diversi da quelli per cui il documento è fornito, senza autorizzazione scritta della Elettromeccanica ZAMBERLAN S.r.l.

CSQ UNI EN ISO 9001 CERTIFICATO N°9105 ELZA — ISO 9001 VISION 2000

CLIENTE / Descrizione

BOSCARO PASQUALINO

QUADRO DI B.T. 400V "Cabina Nuove Degenze"

Data	Progettato da	Approvato da
03.10.2007	Nuvola M.	
Scala --	Disegno n° 14907C2	Foglio/Fogli 01/01 — Revisione 0

elettromeccanica zamberlan srl
via Gasdotto, 19 - Valdagno (VI) - tel 0445.406155 - fax 0445.409098
http://www.zamberlan.it - mail:info@zamberlan.it

CARATTERISTICHE DEL QUADRO

- TENSIONE ISOLAMENTO NOMINALE	V	660
- TENSIONE DI ESERCIZIO	V	400
- FREQUENZA NOMINALE	Hz	50
- STATO DEL NEUTRO		DISTRIBUITO
- CORRENTE NOMINALE SBARRE	A	2700
- TENSIONE CIRCUITI AUSILIARI		24-48Vcc
- CORRENTE DI CORTO CIRCUITO	kA	40
- GRADO DI PROTEZIONE		IP30
- SEZIONE SBARRA DI TERRA	mm	40x8
- SEGREGAZIONE TIPO	Forma	4b
- TRATTAMENTO SBARRE		RAVVIVATE

Blocco a chiave - CHIAVE LIBERA AD APPAR. IN POSIZ. DI APERTO

ID RELE' DIFFERENZIALE "THYTRONIC RMT/2" (regolabile)

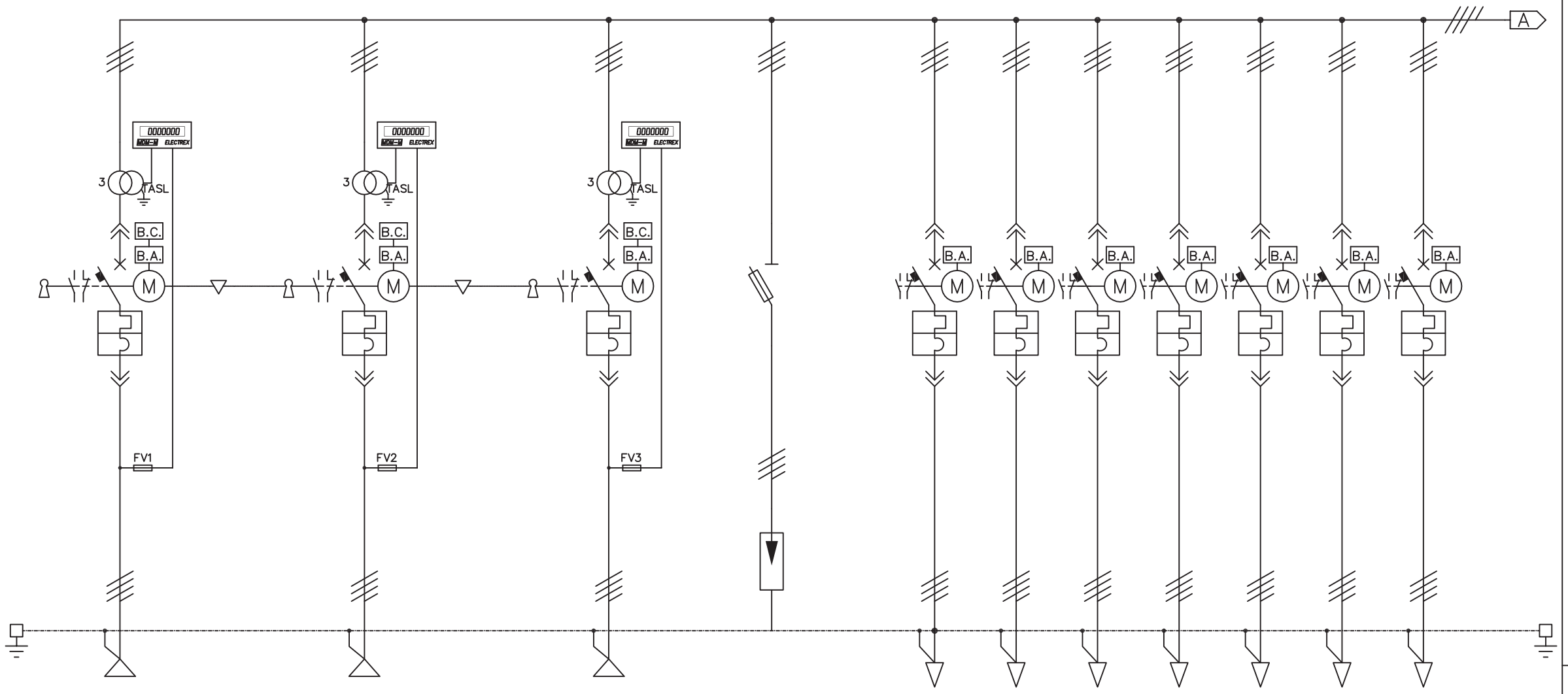

REV.	DATA	COMP.	DESCRIZIONE MODIFICHE

	IDENTIFICAZIONE UTENZE		Q1	Q2	GE	Q3	Q5	Q6	Q7	Q8	Q9	Q10	Q11
DATI GENERALI	UTENZA	DENOMINAZIONE UTENZA	INTER-RUTTORE GENERALE TR1	INTER-RUTTORE GENERALE TR2	ARRIVO DA GRUPPO ELETTROG.	SCARICA-TORI DI SOVRA-TENSIONE	ASCEN-SORE N°1	ASCEN-SORE N°2	ASCEN-SORE N°3	ASCEN-SORE N°4	ASCEN-SORE N°5	ASCEN-SORE N°6 (antincendio)	ASCEN-SORE N°7 (antincendio)
		POTENZA											
		CORRENTE NOMINALE											
APPARECCHIATURE	INTERRUTTORE	TIPO	E1/B	E1/B	E1/B		T2/S	T2/S	T2/S	T2/S	T2/S	T2/S	T2/S
		CORRENTE NOMINALE	4x1600A	4x1600A	4x1600A		4x160A	4x160A	4x160A	4x160A	4x160A	4x160A	4x160A
		POTERE D'INTERRUZIONE Icu	42kA	42kA	42kA		50kA	50kA	50kA	50kA	50kA	50kA	50kA
		RELE' ELETTRONICO	PR121/LI	PR121/LI	PR121/LI								
		TARATURA TERMICO					TMD63	TMD63	TMD63	TMD63	TMD63	TMD63	TMD63
		TARATURA MAGNETICA											
	BASE PORTAFUSIBILI	TIPO	E933N/32	E933N/32	E933N/32	E933N/125							
		PORTATA	3P+N	3P+N	3P+N	3P+N							
	FUSIBILI	TIPO	10,3x38	10,3x38	10,3x38	22x58							
		PORTATA	2A	2A	2A	125A							
	CONTATTORE	TIPO											
		PORTATA											
	RELE' TERMICO	TIPO											
		REGOLAZIONE											
	AMPEROMETRO												
	VOLTMETRO												
	ALTRI STRUMENTI		MDM-M	MDM-M	MDM-M	L10/40							
	TRASFORMATORE DI CORRENTE		1500/5A	1500/5A	1500/5A								
	SEZIONE CONDUTTORI mm² (fase/neutro)		4(3x1x240)+ 2x240xN+PE	4(3x1x240)+ 2x240xN+PE	4(3x1x240)+ 2x240xN+PE		3x1x16+ 1x16xN+PE	3x1x16+ 1x16xN+PE	3x1x16+ 1x16xN+PE	3x1x16+ 1x16xN+PE	3x1x16+ 1x16xN+PE	3x1x16+ 1x16xN+PE	3x1x16+ 1x16xN+PE

Questo documento è di proprietà esclusiva ZAMBERLAN e non può essere copiato, riprodotto, reso pubblico o usato per scopi diversi da quelli per cui il documento è fornito, senza autorizzazione scritta della Elettromeccanica ZAMBERLAN S.r.l.

CSQ UNI EN ISO 9001 CERTIFICATO N°9105 ELZA — ISO 9001 VISION 2000

CLIENTE / Descrizione

BOSCARO PASQUALINO

QUADRO DI B.T. 400V "Cabina Nuove Degenze"

Data: 01.06.2007

elettromeccanica zamberlan srl
via Gasdotto, 19 - Valdagno (VI) - tel 0445.406155 - fax 0445.409098
http://www.zamberlan.it - mail:info@zamberlan.it

Progettato da	Approvato da	
Nuvola M.		
Disegno n° 14907E3	Foglio/Fogli 01/05	Revisione 0

CARATTERISTICHE DEL QUADRO

- TENSIONE ISOLAMENTO NOMINALE	V	660
- TENSIONE DI ESERCIZIO	V	400
- FREQUENZA NOMINALE	Hz	50
- STATO DEL NEUTRO		DISTRIBUITO
- CORRENTE NOMINALE SBARRE	A	2700
- TENSIONE CIRCUITI AUSILIARI		24-48Vcc
- CORRENTE DI CORTO CIRCUITO	kA	40
- GRADO DI PROTEZIONE		IP30
- SEZIONE SBARRA DI TERRA	mm	40x8
- SEGREGAZIONE TIPO	Forma	4b
- TRATTAMENTO SBARRE		RAVVIVATE

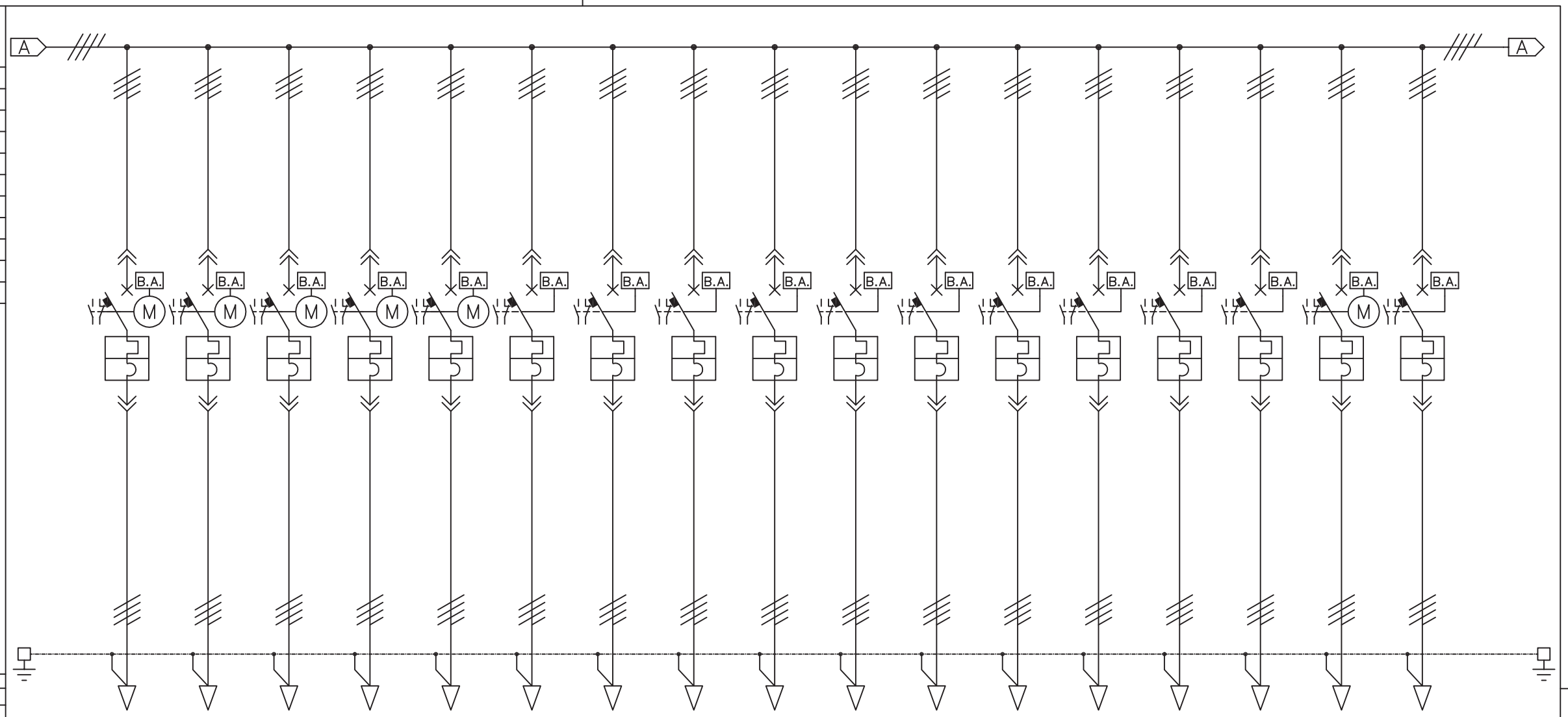

REV.	DATA	COMP.	DESCRIZIONE MODIFICHE

	IDENTIFICAZIONE UTENZE		Q12	Q13	Q14	Q15	Q16	Q17	Q18	Q19	Q20	Q21	Q22	Q23	Q24	Q25	Q26	Q27	Q28
DATI GENERALI	UTENZA	DENOMINAZIONE UTENZA	ASCEN-SORE N°8	MONTA-CARICHI N°28	ASCEN-SORE N°9	RISERVA	LUCE/FM PIANO INTER-RATO	RISERVA	LUCE/FM PIANO SETTIMO	LUCE/FM PIANO TERRA	LUCE/FM PIANO PRIMO	LUCE/FM PIANO QUINTO	LUCE/FM PIANO SECONDO	LUCE/FM PIANO TERZO	LUCE/FM PIANO QUARTO	SERVIZI AUX G.E.	CENTRO IMMATURI PIANO QUINTO	MALATTIE INFETTIVE PIANO 5° (norm.)	MALATTIE INFETTIVE PIANO 5° (pref.)
		POTENZA																	
		CORRENTE NOMINALE																	
APPARECCHIATURE	INTERRUTTORE	TIPO	T2/S	T2/S	T2/S	T2/S	T2/S	T2/S	T2/S	T2/S	T2/S	T2/S	T2/S	T2/S	T2/S	T2/S	T2/S	T2/S	T2/S
		CORRENTE NOMINALE	4x160A	4x160A	4x160A	4x160A	4x160A	4x160A	4x160A	4x160A	4x160A	4x160A	4x160A	4x160A	4x160A	4x160A	4x160A	4x160A	4x160A
		POTERE D'INTERRUZIONE Icu	50kA	50kA	50kA	50kA	50kA	50kA	50kA	50kA	50kA	50kA	50kA	50kA	50kA	50kA	50kA	50kA	50kA
		RELE' ELETTRONICO																	
		TARATURA TERMICO	TMD63	TMD63	TMD63	TMD25	TMD63	TMD63	TMD63	TMD63	TMD63	TMD63	TMD63	TMD63	TMD63	TMD63	TMD100	TMD80	TMD63
		TARATURA MAGNETICA																	
	BASE PORTAFUSIBILI	TIPO																	
		PORTATA																	
	FUSIBILI	TIPO																	
		PORTATA																	
	CONTATTORE	TIPO																	
		PORTATA																	
	RELE' TERMICO	TIPO																	
		REGOLAZIONE																	
	AMPEROMETRO																		
	VOLTMETRO																		
	ALTRI STRUMENTI																		
	TRASFORMATORE DI CORRENTE																		
	SEZIONE CONDUTTORI mm² (fase/neutro)		3x1x16+ 1x16xN+PE	3x1x16+ 1x16xN+PE	3x1x16+ 1x16xN+PE		3x1x16+ 1x16xN+PE	3x1x16+ 1x16xN+PE	3x1x16+ 1x16xN+PE	3x1x25+ 1x25xN+PE	3x1x16+ 1x16xN+PE	3x1x25+ 1x25xN+PE	3x1x16+ 1x16xN+PE	3x1x16+ 1x16xN+PE	3x1x16+ 1x16xN+PE	3x1x25+ 1x25xN+PE	3x1x35+ 1x35xN+PE	3x1x95+ 1x95xN+PE	3x1x50+ 1x50xN+PE

Questo documento è di proprietà esclusiva ZAMBERLAN e non può essere copiato, riprodotto, reso pubblico o usato per scopi diversi da quelli per cui il documento è fornito, senza autorizzazione scritta della Elettromeccanica ZAMBERLAN S.r.l.

CSQ — UNI EN ISO 9001 — CERTIFICATO N°9105 ELZA — ISO 9001 VISION 2000

CLIENTE / Descrizione

BOSCARO PASQUALINO

QUADRO DI B.T. 400V "Cabina Nuove Degenze"

Data: 01.06.2007

elettromeccanica zamberlan srl
via Gasdotto, 19 - Valdagno (VI) - tel 0445.406155 - fax 0445.409098
http://www.zamberlan.it - mail:info@zamberlan.it

Progettato da: Nuvola M.

Approvato da:

Disegno n°: 14907E3

Foglio/Fogli: 02 / 05

Revisione: 0

CARATTERISTICHE DEL QUADRO

- TENSIONE ISOLAMENTO NOMINALE	V	660
- TENSIONE DI ESERCIZIO	V	400
- FREQUENZA NOMINALE	Hz	50
- STATO DEL NEUTRO		DISTRIBUITO
- CORRENTE NOMINALE SBARRE	A	2700
- TENSIONE CIRCUITI AUSILIARI		24-48Vcc
- CORRENTE DI CORTO CIRCUITO	kA	40
- GRADO DI PROTEZIONE		IP30
- SEZIONE SBARRA DI TERRA	mm	40x8
- SEGREGAZIONE TIPO	Forma	4b
- TRATTAMENTO SBARRE		RAVVIVATE

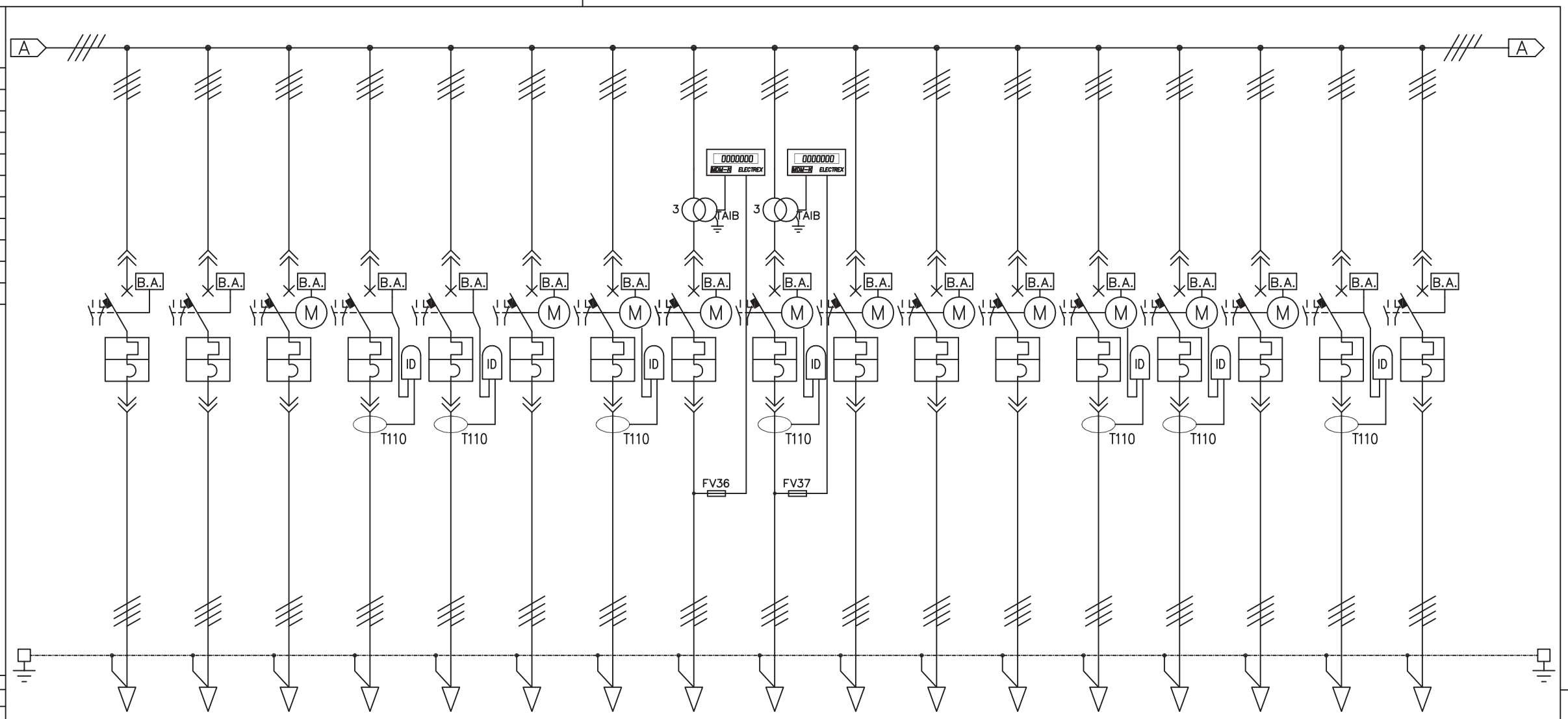

REV.	DATA	COMP.	DESCRIZIONE MODIFICHE

DATI GENERALI	IDENTIFICAZIONE UTENZE			Q29	Q30	Q31	Q32	Q33	Q34	Q35	Q36	Q37	Q38	Q39	Q40	Q41	Q42	Q43	Q44	Q45
	UTENZA	DENOMINAZIONE UTENZA		GASTRO-SCOPIA PIANO SESTO	LUCE/FM PIANO SESTO E R.R.F.	LINEA 24-48 V AUX CABINA	TERAPIA INTENSIVA PIANO SECONDO	LUCE/FM AMBUL. CARDIO P. 2° EST	EMODI-NAMICA 1 PIANO SECONDO	EMODI-NAMICA 2 PIANO SECONDO	ACCELER. NUCLEARE N°1 PIANO TERRA	ACCELER. NUCLEARE N°2 PIANO TERRA	TAC RADIO-TERAPIA PIANO TERRA	SIMULA-TORE RADIO-TERAPIA	CDZ TAC RADIO-TERAPIA	TERAPIA PROFONDA 1 PIANO TERRA	TERAPIA PROFONDA 2 PIANO TERRA	MEDICINA NUCLEARE	TRAFO ISOLAM. TAC PIANO TERRA	SERVIZI ACCELERA-TORE NUCLEAR.1
		POTENZA																		
		CORRENTE NOMINALE																		
APPARECCHIATURE	INTERRUTTORE	TIPO		T2/S	T2/S	T2/S	T2/S	T2/S	T2/S	T2/S	T2/S	T2/S	T2/S	T2/S	T2/S	T2/S	T2/S	T2/S	T2/S	T2/S
		CORRENTE NOMINALE		4x160A	4x160A	4x160A	4x160A	4x160A	4x160A	4x160A	4x160A	4x160A	4x160A	4x160A	4x160A	4x160A	4x160A	4x160A	4x160A	4x160A
		POTERE D'INTERRUZIONE Icu		50kA	50kA	50kA	50kA	50kA	50kA	50kA	50kA	50kA	50kA	50kA	50kA	50kA	50kA	50kA	50kA	50kA
		RELE' ELETTRONICO																		
		TARATURA TERMICO		TMD100	TMD100	TMD20	TMD100	TMD100	TMD160	TMD160	TMD160	TMD160	TMD160	TMD125	TMD63	TMD100	TMD100	TMD63	TMD40	TMD63
		TARATURA MAGNETICA																		
	BASE PORTAFUSIBILI	TIPO																		
		PORTATA																		
	FUSIBILI	TIPO																		
		PORTATA																		
	CONTATTORE	TIPO																		
		PORTATA																		
	RELE' TERMICO	TIPO																		
		REGOLAZIONE																		
	AMPEROMETRO																			
	VOLTMETRO																			
	ALTRI STRUMENTI						RMT/2	RMT/2		RMT/2	MDM-K	MDM-K	RMT/2			RMT/2	RMT/2		RMT/2	
	TRASFORMATORE DI CORRENTE										150/5A	150/5A								
	SEZIONE CONDUTTORI mm² (fase/neutro)			3x1x50+ 1x50xN+PE	3x1x70+ 1x35xN+PE	3x1x10+ 1x10xN+PE	3x1x35+ 1x35xN+PE	3x1x50+ 1x50xN+PE	3x1x95+ 1x50xN+PE	3x1x50+ 1x50xN+PE	2(3x1x70)+ 1x70xN+PE	3x1x70+ 1x35xN+PE	3x1x70+ 1x70xN+PE	3x1x120+ 1x120xN+PE	3x1x25+ 1x25xN+PE	3x1x35+ 1x35xN+PE	3x1x35+ 1x35xN+PE	3x1x35+ 1x35xN+PE	3x1x16+ 1x16xN+PE	3x1x25+ 1x25xN+PE

Questo documento è di proprietà esclusiva ZAMBERLAN e non può essere copiato, riprodotto, reso pubblico o usato per scopi diversi da quelli per cui il documento è fornito, senza autorizzazione scritta della Elettromeccanica ZAMBERLAN S.r.l.

CSQ UNI EN ISO 9001 CERTIFICATO N°9105 ELZA ISO 9001 VISION 2000 — CERTIFIED EQNet QUALITY SYSTEM

CLIENTE / Descrizione

BOSCARO PASQUALINO

QUADRO DI B.T. 400V "Cabina Nuove Degenze"

Data: 01.06.2007

elettromeccanica zamberlan srl
via Gasdotto, 19 - Valdagno (VI) - tel 0445.406155 - fax 0445.409098
http://www.zamberlan.it - mail:info@zamberlan.it

Progettato da: Nuvola M.

Approvato da:

Disegno n°: 14907E3

Foglio/Fogli: 03 / 05

Revisione: 0

CARATTERISTICHE DEL QUADRO

- TENSIONE ISOLAMENTO NOMINALE	V	660
- TENSIONE DI ESERCIZIO	V	400
- FREQUENZA NOMINALE	Hz	50
- STATO DEL NEUTRO		DISTRIBUITO
- CORRENTE NOMINALE SBARRE	A	2700
- TENSIONE CIRCUITI AUSILIARI		24-48Vcc
- CORRENTE DI CORTO CIRCUITO	kA	40
- GRADO DI PROTEZIONE		IP30
- SEZIONE SBARRA DI TERRA	mm	40x8
- SEGREGAZIONE TIPO	Forma	4b
- TRATTAMENTO SBARRE		RAVVIVATE

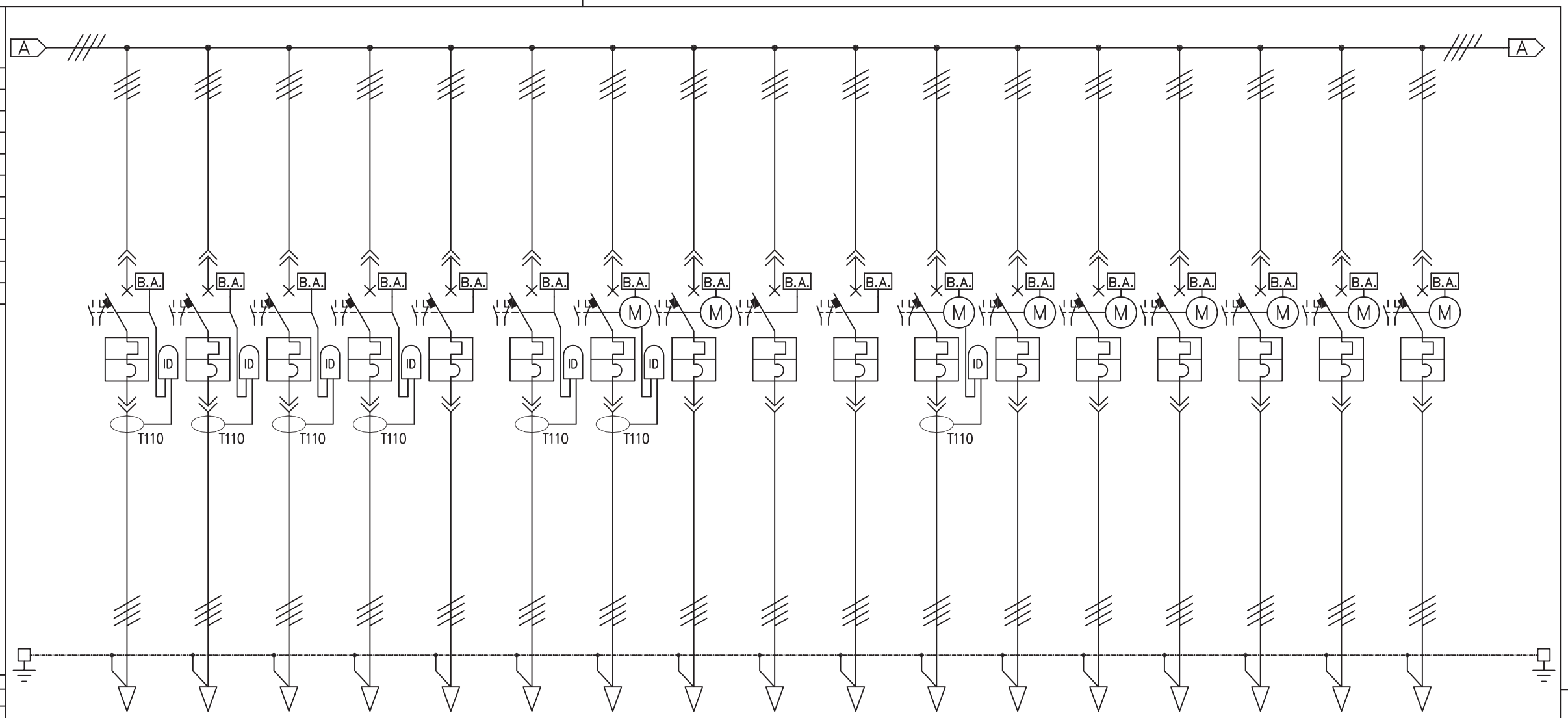

REV.	DATA	COMP.	DESCRIZIONE MODIFICHE

DATI GENERALI	IDENTIFICAZIONE UTENZE			Q46	Q47	Q48	Q49	Q50	Q51	Q52	Q53	Q54	Q55	Q56	Q57	Q58	Q59	Q60	Q61	Q62
	UTENZA	DENOMINAZIONE UTENZA		SERVIZI ACCELERA-TORE NUCLEAR.2	TRAFO D'ISOLAM. EMODINA-MICA 1	TRAFO D'ISOLAM. EMODINA-MICA 2	PC TAC	QD.E0.46 UPS 2 CED 2	LINEA DI RISERVA RIANIMA-ZIONE	CDZ NUOVE DEGENZE	RISERVA	DIALISI LINEA 1	QUADRO LUCI ASCEN-SORI	LAVATR. SQUADRA PULIZIE P.INTERR.	LINEA RISERVA UPS P.S.	UPS UCIC	CDZ ACCELERA-TORE NUCLEAR.1	CDZ NUOVA CARDIO-LOGIA	QD.E0.47 UPS 1 CED 2	POMPE SOLLEVA-MENTO FOGNATUR.
		POTENZA																		
		CORRENTE NOMINALE																		
APPARECCHIATURE	INTERRUTTORE	TIPO		T2/S	T2/S	T2/S	T2/S	T2/S	T2/S	T5/S	T3/S	T3/S	T2/S	T2/S	T2/S	T2/S	T2/S	T2/S	T2/S	T2/S
		CORRENTE NOMINALE		4x160A	4x160A	4x160A	4x160A	4x160A	4x160A	4x400A	4x250A	4x250A	4x160A	4x160A	4x160A	4x160A	4x160A	4x160A	4x160A	4x160A
		POTERE D'INTERRUZIONE Icu		50kA	50kA	50kA	50kA	50kA	50kA	50kA	50kA	50kA	50kA	50kA	50kA	50kA	50kA	50kA	50kA	50kA
		RELE' ELETTRONICO								PR221LS/I										
		TARATURA TERMICO		TMD63	TMD40	TMD40	TMD40	TMD100	TMD63		TMD250	TMD250	TMD63	TMD100	TMD63	TMD100	TMD63	TMD125	TMD160	TMD80
		TARATURA MAGNETICA																		
	BASE PORTAFUSIBILI	TIPO																		
		PORTATA																		
	FUSIBILI	TIPO																		
		PORTATA																		
	CONTATTORE	TIPO																		
		PORTATA																		
	RELE' TERMICO	TIPO																		
		REGOLAZIONE																		
	AMPEROMETRO																			
	VOLTMETRO																			
	ALTRI STRUMENTI			RMT/2	RMT/2	RMT/2	RMT/2		RMT/2	RMT/2				RMT/2						
	TRASFORMATORE DI CORRENTE																			
	SEZIONE CONDUTTORI mm² (fase/neutro)			3x1x16+ 1x16xN+PE	3x1x16+ 1x16xN+PE	3x1x16+ 1x16xN+PE	3x1x16+ 1x16xN+PE	3x1x35+ 1x35xN+PE	3x1x25+ 1x25xN+PE	3x1x120+ 1x120xN+PE	3x1x185+ 1x95xN+PE	3x1x185+ 1x185xN+PE	3x1x25+ 1x25xN+PE	3x1x25+ 1x25xN+PE						

Questo documento è di proprietà esclusiva ZAMBERLAN e non può essere copiato, riprodotto, reso pubblico o usato per scopi diversi da quelli per cui il documento è fornito, senza autorizzazione scritta della Elettromeccanica ZAMBERLAN S.r.l.

CSQ UNI EN ISO 9001 CERTIFICATO N°9105 ELZA ISO 9001 VISION 2000

CLIENTE / Descrizione

BOSCARO PASQUALINO

QUADRO DI B.T. 400V "Cabina Nuove Degenze"

Data: 01.06.2007

elettromeccanica zamberlan srl
via Gasdotto, 19 - Valdagno (VI) - tel 0445.406155 - fax 0445.409098
http://www.zamberlan.it - mail:info@zamberlan.it

Progettato da: Nuvola M.

Approvato da:

Disegno n°: 14907E3

Foglio/Fogli: 04 / 05

Revisione: 0

CARATTERISTICHE DEL QUADRO

- TENSIONE ISOLAMENTO NOMINALE	V	660
- TENSIONE DI ESERCIZIO	V	400
- FREQUENZA NOMINALE	Hz	50
- STATO DEL NEUTRO		DISTRIBUITO
- CORRENTE NOMINALE SBARRE	A	2700
- TENSIONE CIRCUITI AUSILIARI		24-48Vcc
- CORRENTE DI CORTO CIRCUITO	kA	40
- GRADO DI PROTEZIONE		IP30
- SEZIONE SBARRA DI TERRA	mm	40x8
- SEGREGAZIONE TIPO	Forma	4b
- TRATTAMENTO SBARRE		RAVVIVATE

REV.	DATA	COMP.	DESCRIZIONE MODIFICHE

DATI GENERALI	IDENTIFICAZIONE UTENZE			Q63	Q64	Q65	Q66														
	UTENZA	DENOMINAZIONE UTENZA		RISERVA	RISERVA	QUADRO SERVIZI AUSILIARI CABINA	RIFASA-MENTO AUTOMA-TICO														
		POTENZA																			
		CORRENTE NOMINALE																			
APPARECCHIATURE	INTERRUTTORE	TIPO		T3/S	T3/S	T5/S	S6/S														
		CORRENTE NOMINALE		4x250A	4x250A	4x400A	3x630A														
		POTERE D'INTERRUZIONE Icu		50kA	50kA	50kA	50kA														
		RELE' ELETTRONICO				PR221LS/I	PR211/LI														
		TARATURA TERMICO																			
		TARATURA MAGNETICA																			
	BASE PORTAFUSIBILI	TIPO																			
		PORTATA																			
	FUSIBILI	TIPO																			
		PORTATA																			
	CONTATTORE	TIPO																			
		PORTATA																			
	RELE' TERMICO	TIPO																			
		REGOLAZIONE																			
	AMPEROMETRO																				
	VOLTMETRO																				
	ALTRI STRUMENTI																				
	TRASFORMATORE DI CORRENTE																				
	SEZIONE CONDUTTORI mm² (fase/neutro)					3x1x240+ 1x240xN+PE															

Questo documento è di proprietà esclusiva ZAMBERLAN e non può essere copiato, riprodotto, reso pubblico o usato per scopi diversi da quelli per cui il documento è fornito, senza autorizzazione scritta della Elettromeccanica ZAMBERLAN S.r.l.

CSQ UNI EN ISO 9001 CERTIFICATO N°9105 ELZA — CERTIFIED E Net QUALITY SYSTEM — ISO 9001 VISION 2000

CLIENTE / Descrizione

BOSCARO PASQUALINO

QUADRO DI B.T. 400V "Cabina Nuove Degenze"

Data: 01.06.2007

elettromeccanica zamberlan srl
via Gasdotto, 19 - Valdagno (VI) - tel 0445.406155 - fax 0445.409098
http://www.zamberlan.it - mail:info@zamberlan.it

Progettato da: Nuvola M.

Approvato da:

Disegno n°: 14907E3

Foglio/Fogli: 05 / 05

Revisione: 0

CIRCUITO ANALIZZATORE ELECTREX "MDM" E PROTEZIONE TRASFORMATORE 1

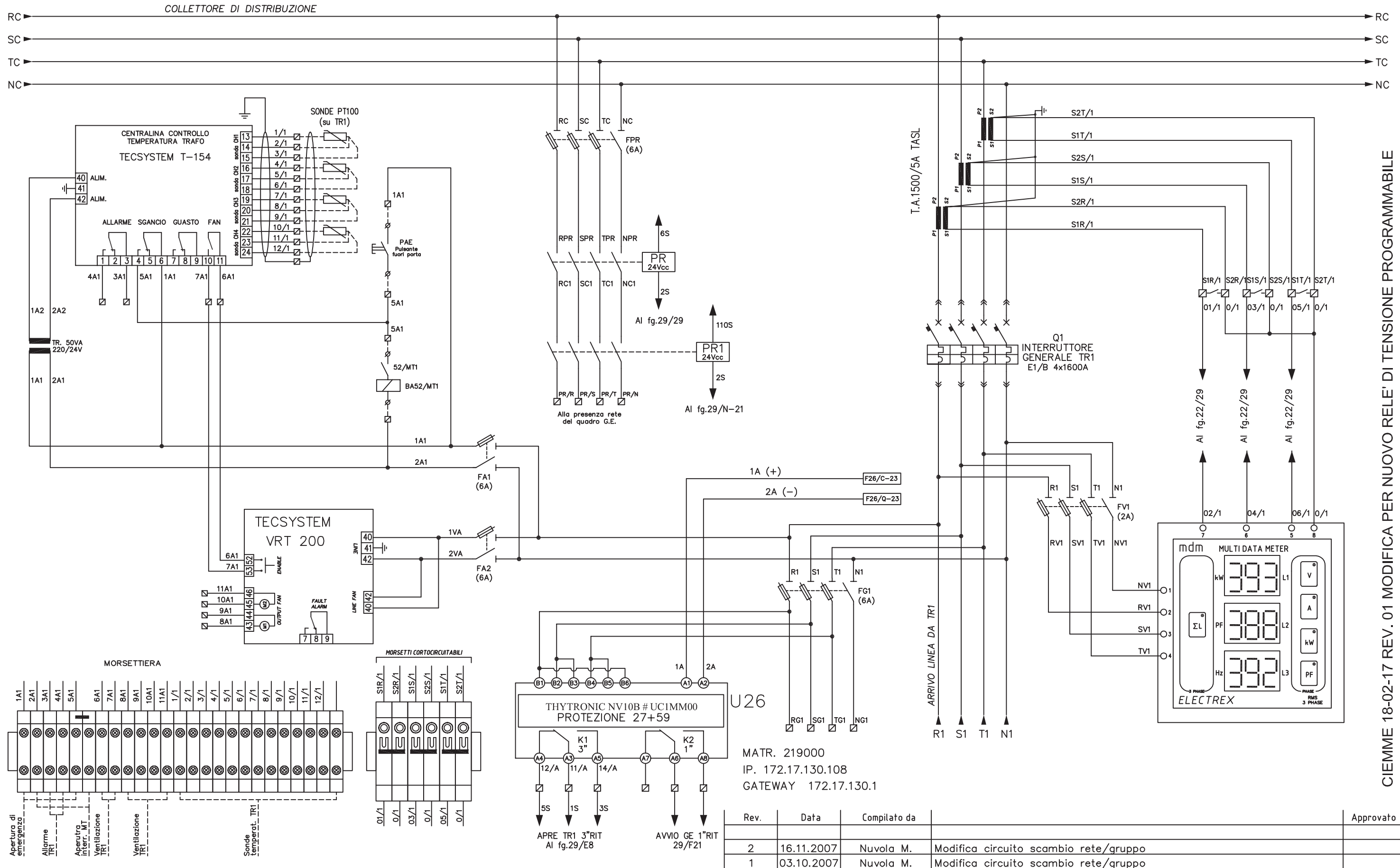

CIEMME 18-02-17 REV. 01 MODIFICA PER NUOVO RELE' DI TENSIONE PROGRAMMABILE

Rev.	Data	Compilato da		Approvato
2	16.11.2007	Nuvola M.	Modifica circuito scambio rete/gruppo	
1	03.10.2007	Nuvola M.	Modifica circuito scambio rete/gruppo	

Questo documento è di proprietà esclusiva ZAMBERLAN e non può essere copiato, riprodotto, reso pubblico o usato per scopi diversi da quelli per cui il documento è fornito, senza autorizzazione scritta della Elettromeccanica ZAMBERLAN S.r.l.

CSQ UNI EN ISO 9001 CERTIFICATO N°9105 ELZA — CERTIFIED EQNet QUALITY SYSTEM — ISO 9001 VISION 2000

CLIENTE / Descrizione

BOSCARO PASQUALINO

QUADRO DI B.T. 400V "Cabina Nuove Degenze"

Data: 28.06.2007

Scala: --

elettromeccanica zamberlan srl
via Gasdotto, 19 - Valdagno (VI) - tel 0445.406155 - fax 0445.409098
http://www.zamberlan.it - mail:info@zamberlan.it

Progettato da: Roana Simone

Approvato da:

Disegno n°: 14907F3

Foglio/Fogli: 01 / 29

Revisione: 2

ANALIZZATORE ELECTREX "MDM" E CIRCUITI AUSILIARI INTERRUTTORE GENERALE TR2

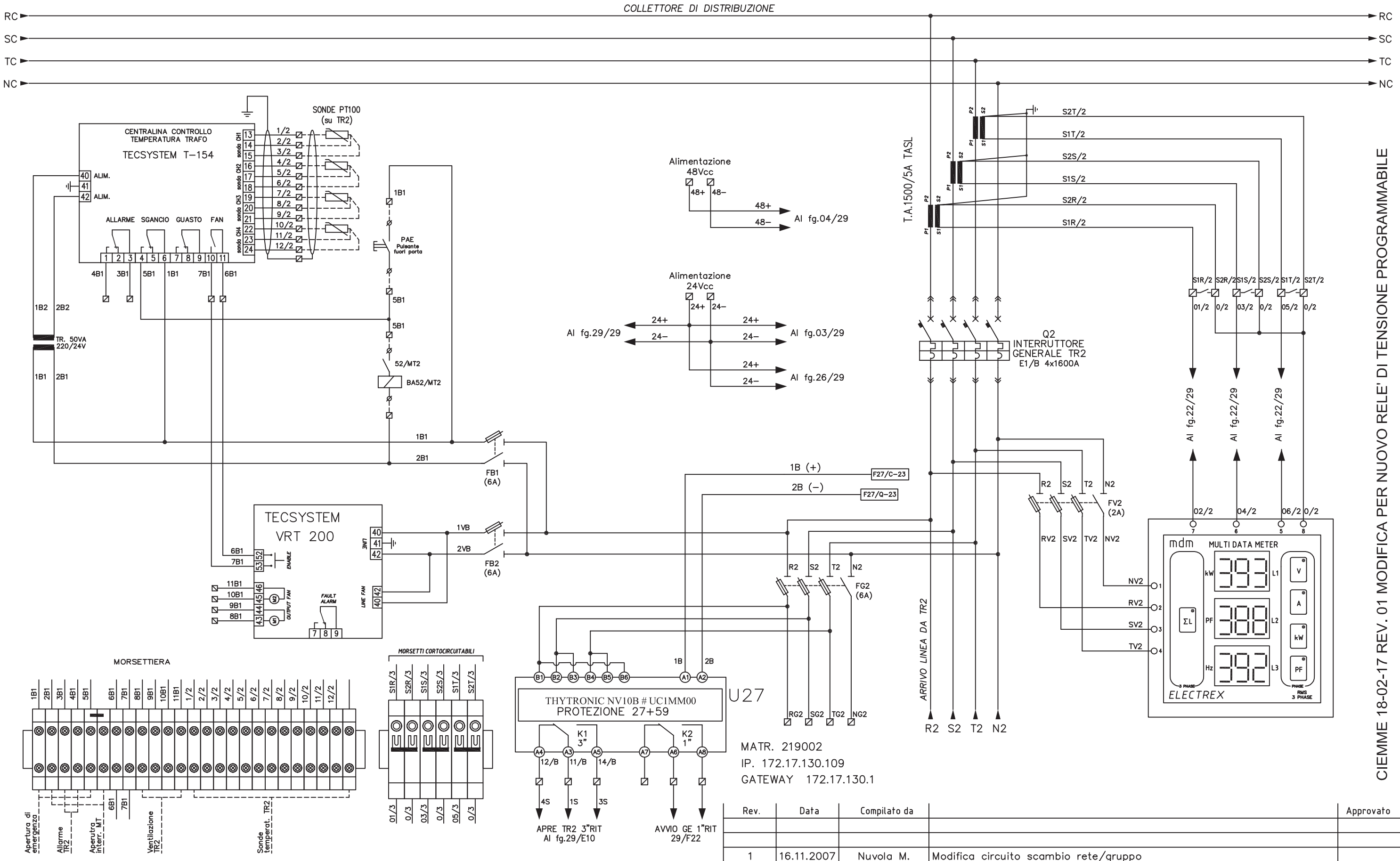

MATR. 219002
IP. 172.17.130.109
GATEWAY 172.17.130.1

CIEMME 18-02-17 REV. 01 MODIFICA PER NUOVO RELE' DI TENSIONE PROGRAMMABILE

Rev.	Data	Compilato da		Approvato
1	16.11.2007	Nuvola M.	Modifica circuito scambio rete/gruppo	

Questo documento è di proprietà esclusiva ZAMBERLAN e non può essere copiato, riprodotto, reso pubblico o usato per scopi diversi da quelli per cui il documento è fornito, senza autorizzazione scritta della Elettromeccanica ZAMBERLAN S.r.l.

CSQ UNI EN ISO 9001 CERTIFICATO N°9105 ELZA ISO 9001 VISION 2000

CLIENTE / Descrizione
BOSCARO PASQUALINO
QUADRO DI B.T. 400V "Cabina Nuove Degenze"

Data: 28.06.2007
Scala: --

elettromeccanica zamberlan srl
via Gasdotto, 19 - Valdagno (VI) - tel 0445.406155 - fax 0445.409098
http://www.zamberlan.it - mail:info@zamberlan.it

Progettato da: Roana Simone
Approvato da:
Disegno n°: 14907F3
Foglio/Fogli: 02 / 29
Revisione: 1

ANALIZZATORE ELECTREX "MDM" E CIRCUITI AUSILIARI INTERRUTTORE ARRIVO DA GRUPPO ELETTROGENO

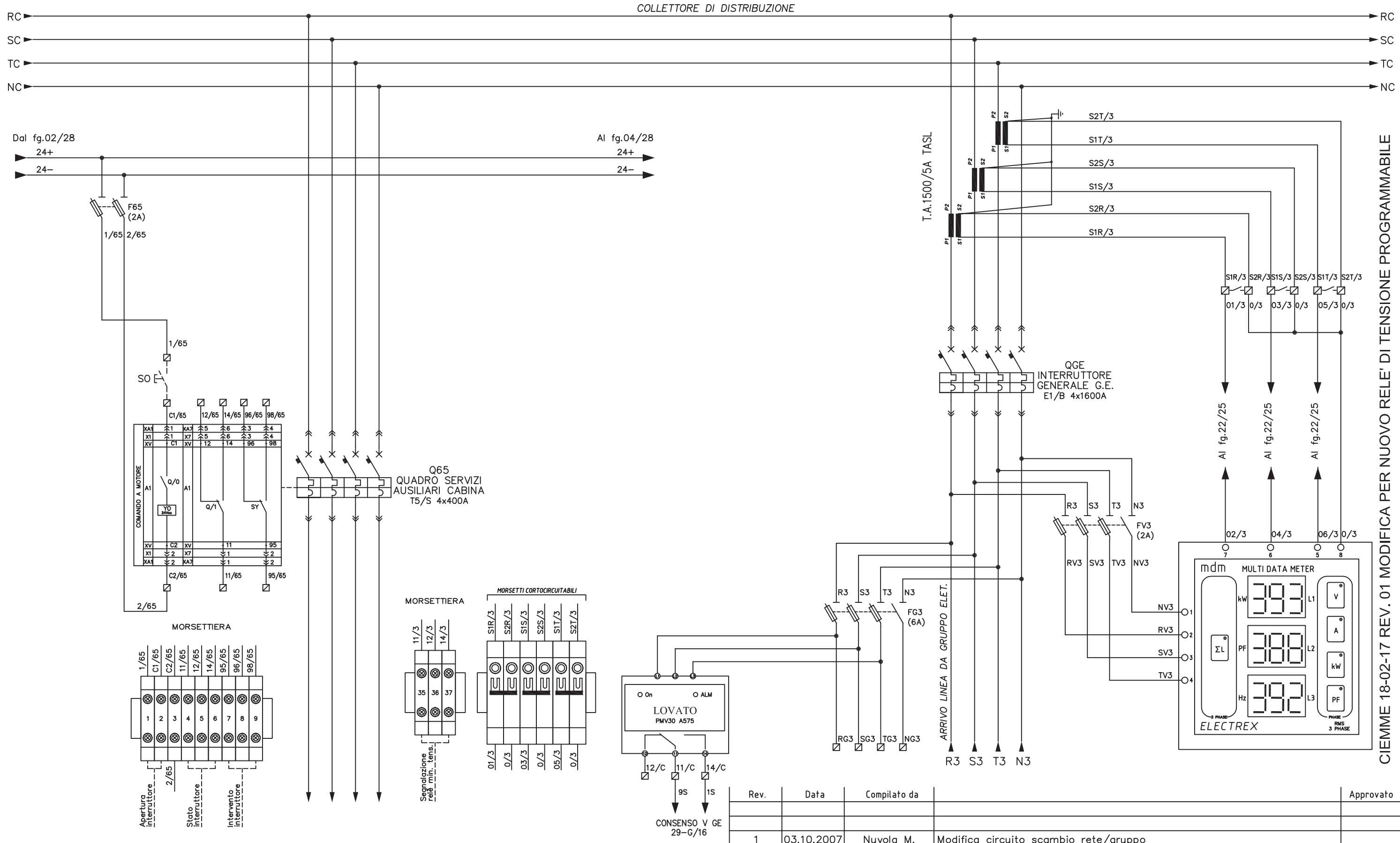

Rev.	Data	Compilato da		Approvato
1	03.10.2007	Nuvola M.	Modifica circuito scambio rete/gruppo	

Questo documento è di proprietà esclusiva ZAMBERLAN e non può essere copiato, riprodotto, reso pubblico o usato per scopi diversi da quelli per cui il documento è fornito, senza autorizzazione scritta della Elettromeccanica ZAMBERLAN S.r.l.

CSQ — UNI EN ISO 9001 — CERTIFICATO N°9105 ELZA — ISO 9001 VISION 2000

CLIENTE / Descrizione

BOSCARO PASQUALINO

QUADRO DI B.T. "Cabina Nuove Degenze"

Boscaro pasqualino

Data: 28.06.2007

Scala: --

elettromeccanica zamberlan srl
via Gasdotto, 19 - Valdagno (VI) - tel 0445.406155 - fax 0445.409098
http://www.zamberlan.it - mail:info@zamberlan.it

Progettato da: Roana Simone

Disegno n°: 14907F3

Approvato da:

Foglio/Fogli: 03 / 29

Revisione: 1

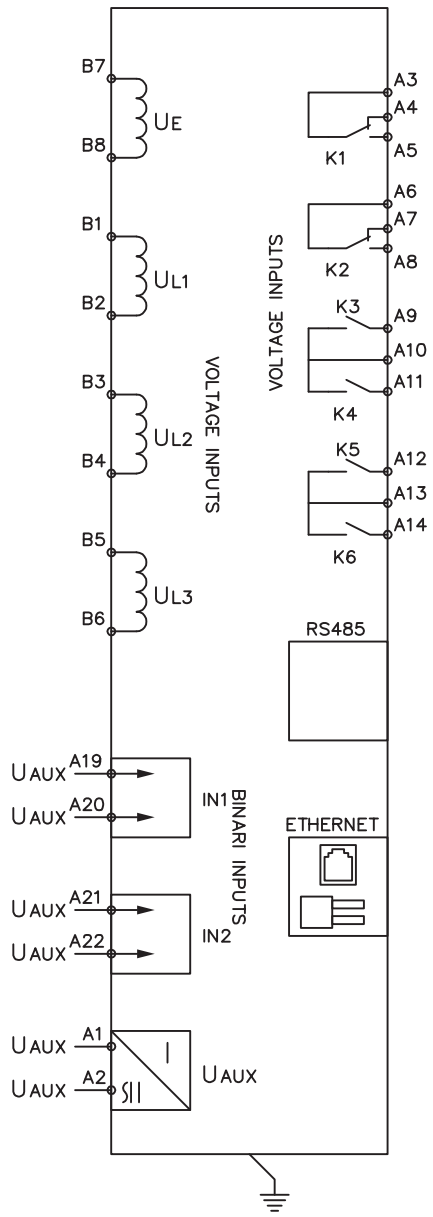

18-02-2017 = REV.01 = VALORI IMPOSTATI

K1 = APRE INTERRUTTORE 52-1R
LOGICA ECCITATO
NON MEMORIZZATO
RITARDO INTERVENTO 3 sec.

K2 = AVVIO G.E.
ECCITATO
NON MEMORIZZATO
RITARDO INTERVENTO DI 1"

K3 = <27 >59
DISECCITATO
MEMORIZZATO

K4 = <27 SUVERVISIONE
DISECCITATO
MEMORIZZATO

K5 = SUPERVISIONE G.E.
DISECCITATO
IMPULSIVO 300ms

K6 = <27 SUPERVISIONE
DISECCITATO
IMPULSIVO 300ms

18-02-2017 = REV.01 = STATI LED SEGNALAZIONI

L1 = COMMUTAZIIONE INTERRUTTORI
LOGIGA NON MEMORIZZATO

L2 + START = AVVIO G.E.
LOGICA NON MEMORIZZATO

L3 = MINIMA TENSIONE RETE 90%
MEMORIZZATO

L4 = MASSIMA TENSIONE RETE 110%
MEMORIZZATO

L5 =

TRIP =

STATI LED SEGNALAZIONI

L1 = COMMUTAZIONE INTERRUTTORI

L2 = G.E. AVVIATO

L3 = MINIMA TENSIONE RETE

L4 = MASSIMA TENSIONE RETE

START = G.E. AVVIATO

PER SPEGNERE L3 - L4
PREMERE RESET

18-02-2017 Q. CABINA NUOVE DEGENZE

CIEMME

CIEMME 18-02-17 REV. 01 MODIFICA PER NUOVO RELE' DI TENSIONE PROGRAMMABILE

Non è permesso consegnare a terzi o riprodurre questo documento, nè utilizzare il contenuto o renderlo comunque noto a terzi senza la nostra autorizzazione esplicita. Ogni infrazione comporta il risarcimento dei danni subiti. E' fatta riserva di tutti i diritti derivanti da brevetti e modelli

Revisione	Data	Revisione	Data		Data	Firma	Numero Dis.		Committente	Descrizione disegno	Foglio Nr. 1
01	1_/_/_	04	4_/_/_	Disegnato	15/02/17	ALESSIO	Scala	X:Y	MANUTENCOOP	RELE TYTRONIC	Segue Fg. /
02	2_/_/_	05	5_/_/_	Controll.			Nome file	14907b03_r1	OSP. LEGNAGO		CIEMME
03	3_/_/_	06	6_/_/_	Visto	ZZ/ZZ/ZZ	CESARE	Note				

CIRCUITI AUSILIARI INTERRUTTORI UTENZE

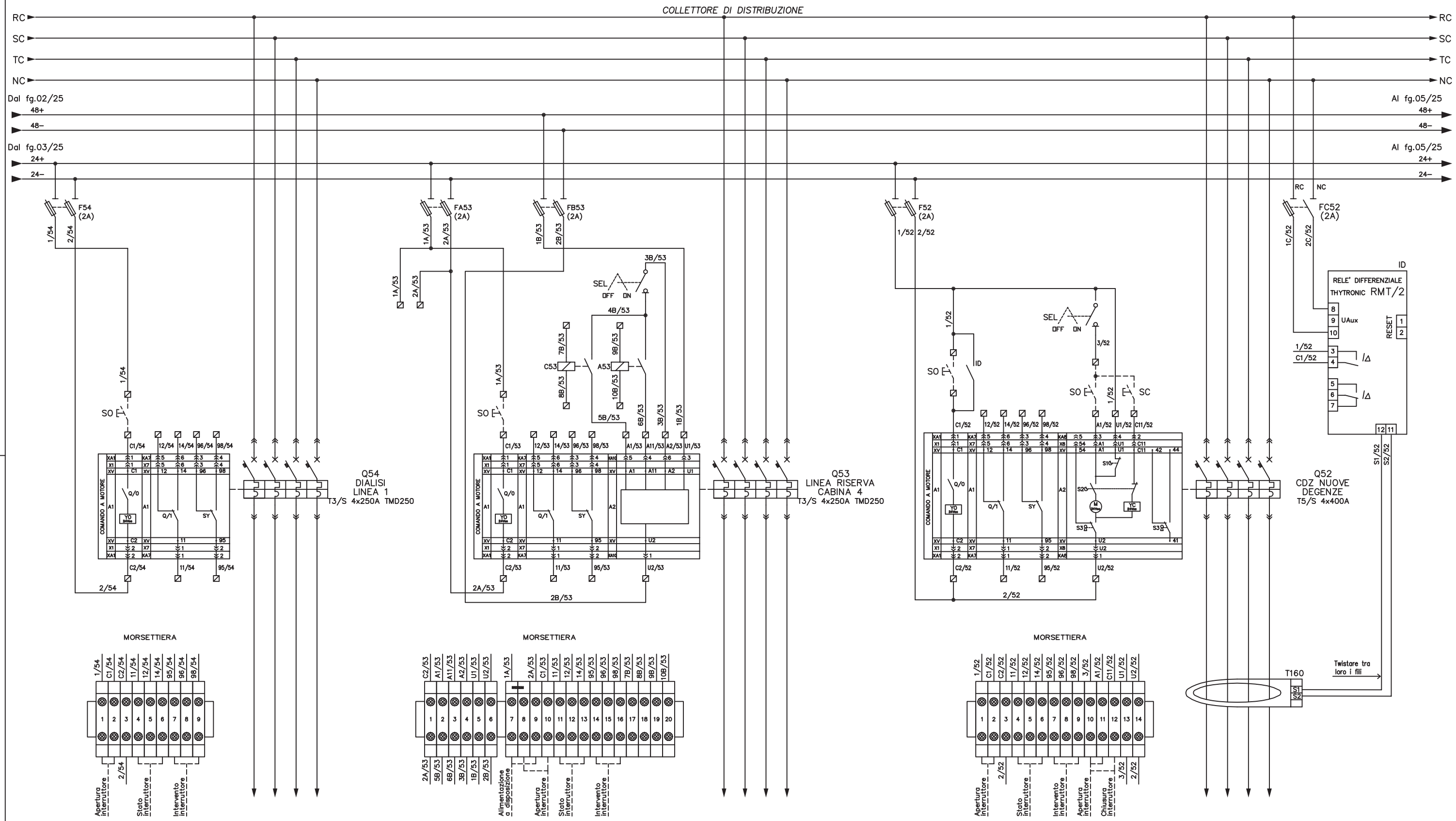

Rev.	Data	Compilato da		Approvato

Questo documento è di proprietà esclusiva ZAMBERLAN e non può essere copiato, riprodotto, reso pubblico o usato per scopi diversi da quelli per cui il documento è fornito, senza autorizzazione scritta della Elettromeccanica ZAMBERLAN S.r.l.

UNI EN ISO 9001 CERTIFICATO N°9105 ELZA
ISO 9001 VISION 2000

CLIENTE / Descrizione

BOSCARO PASQUALINO

QUADRO DI B.T. "Cabina Nuove Degenze"

Data: 28.05.2007

Scala: --

elettromeccanica zamberlan srl
via Gasdotto, 19 - Valdagno (VI) - tel 0445.406155 - fax 0445.409098
http://www.zamberlan.it - mail:info@zamberlan.it

Progettato da: Roana Simone

Approvato da:

Disegno n°: 14907F3

Foglio/Fogli: 04 / 29

Revisione: 0

CIRCUITI AUSILIARI INTERRUTTORI UTENZE

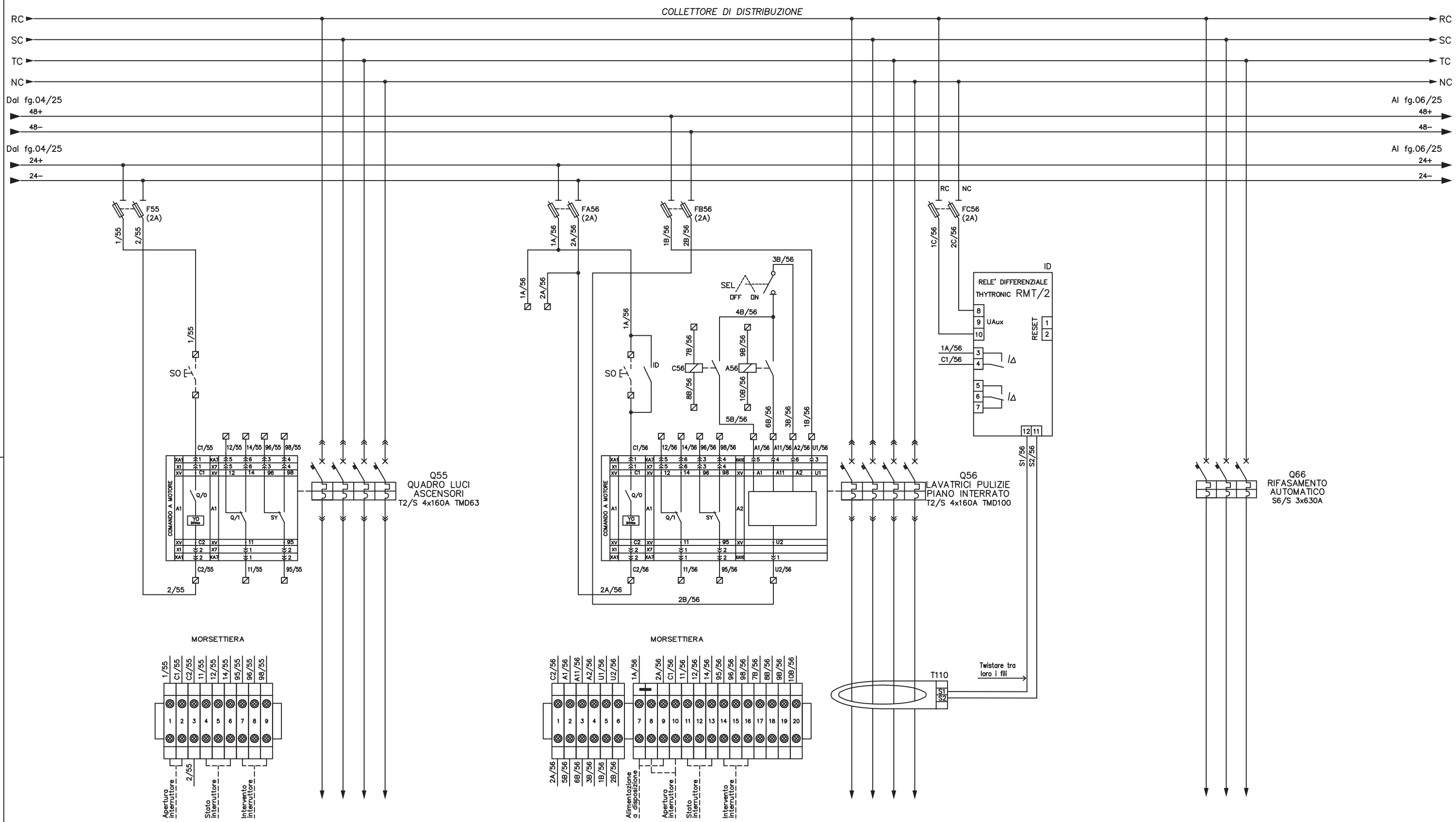

Rev.	Data	Compilato da		Approvato

Questo documento è di proprietà esclusiva ZAMBERLAN e non può essere copiato, riprodotto, reso pubblico o usato per scopi diversi da quelli per cui il documento è fornito, senza autorizzazione scritta della Elettromeccanica ZAMBERLAN S.r.l.

UNI EN ISO 9001 CERTIFICATO N°9105 ELZA ISO 9001 VISION 2000

CLIENTE / Descrizione

BOSCARO PASQUALINO

QUADRO DI B.T. "Cabina Nuove Degenze"

Data: 28.05.2007

Scala: --

elettromeccanica zamberlan srl
via Gasdotto, 19 - Valdagno (VI) - tel 0445.406155 - fax 0445.409098
http://www.zamberlan.it - mail:info@zamberlan.it

Progettato da: Roana Simone

Approvato da:

Disegno n°: 14907F3

Foglio/Fogli: 05 / 29

Revisione: 0

CIRCUITI AUSILIARI INTERRUTTORI UTENZE

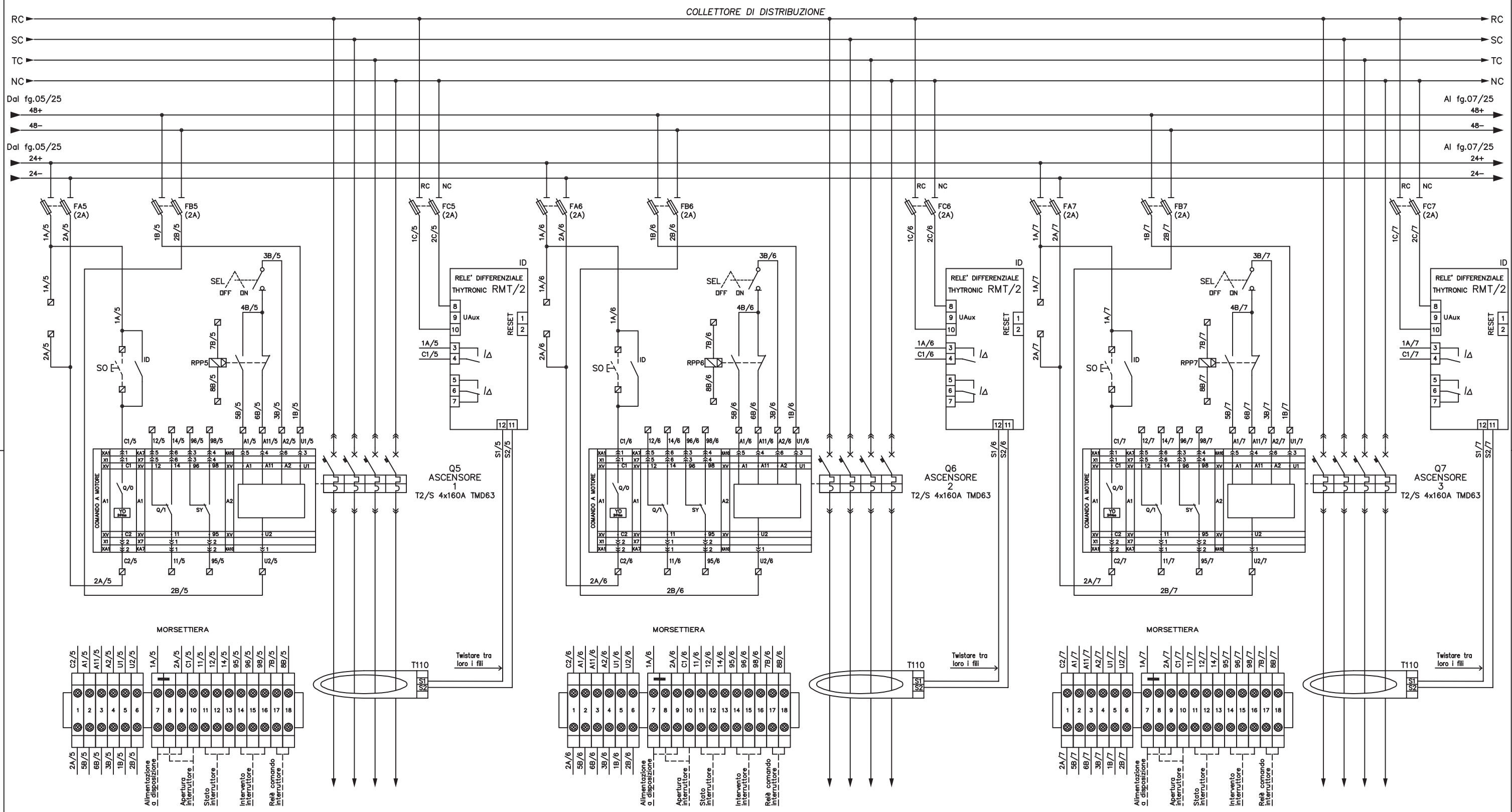

Rev.	Data	Compilato da		Approvato

Questo documento è di proprietà esclusiva ZAMBERLAN e non può essere copiato, riprodotto, reso pubblico o usato per scopi diversi da quelli per cui il documento è fornito, senza autorizzazione scritta della Elettromeccanica ZAMBERLAN S.r.l.

CSQ — UNI EN ISO 9001 CERTIFICATO N°9105 ELZA — ISO 9001 VISION 2000

CLIENTE / Descrizione

BOSCARO PASQUALINO

QUADRO DI B.T. "Cabina Nuove Degenze"

Data: 28.06.2007

Scala: --

elettromeccanica zamberlan srl
via Gasdotto, 19 - Valdagno (VI) - tel 0445.406155 - fax 0445.409098
http://www.zamberlan.it - mail:info@zamberlan.it

Progettato da: Roana Simone

Approvato da:

Disegno n°: 14907F3

Foglio/Fogli: 06 / 29

Revisione: 0

CIRCUITI AUSILIARI INTERRUTTORI UTENZE

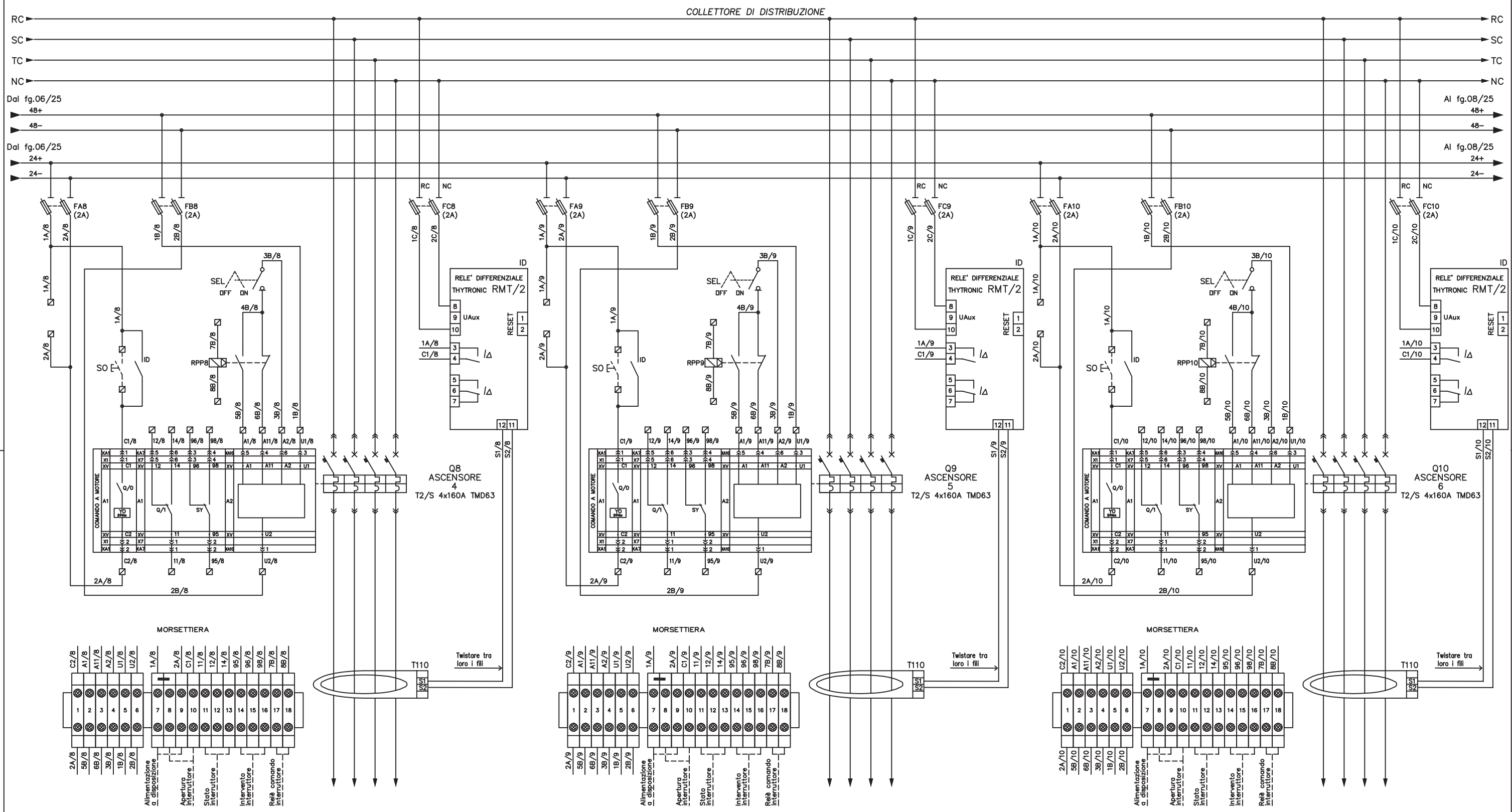

Rev.	Data	Compilato da		Approvato

Questo documento è di proprietà esclusiva ZAMBERLAN e non può essere copiato, riprodotto, reso pubblico o usato per scopi diversi da quelli per cui il documento è fornito, senza autorizzazione scritta della Elettromeccanica ZAMBERLAN S.r.l.

CSQ UNI EN ISO 9001 CERTIFICATO N°9105 ELZA ISO 9001 VISION 2000

CLIENTE / Descrizione

BOSCARO PASQUALINO

QUADRO DI B.T. "Cabina Nuove Degenze"

Data: 28.06.2007

Scala: --

elettromeccanica zamberlan srl
via Gasdotto, 19 - Valdagno (VI) - tel 0445.406155 - fax 0445.409098
http://www.zamberlan.it - mail:info@zamberlan.it

Progettato da: Roana Simone

Approvato da:

Disegno n°: 14907F3

Foglio/Fogli: 07 / 29

Revisione: 0

CIRCUITI AUSILIARI INTERRUTTORI UTENZE

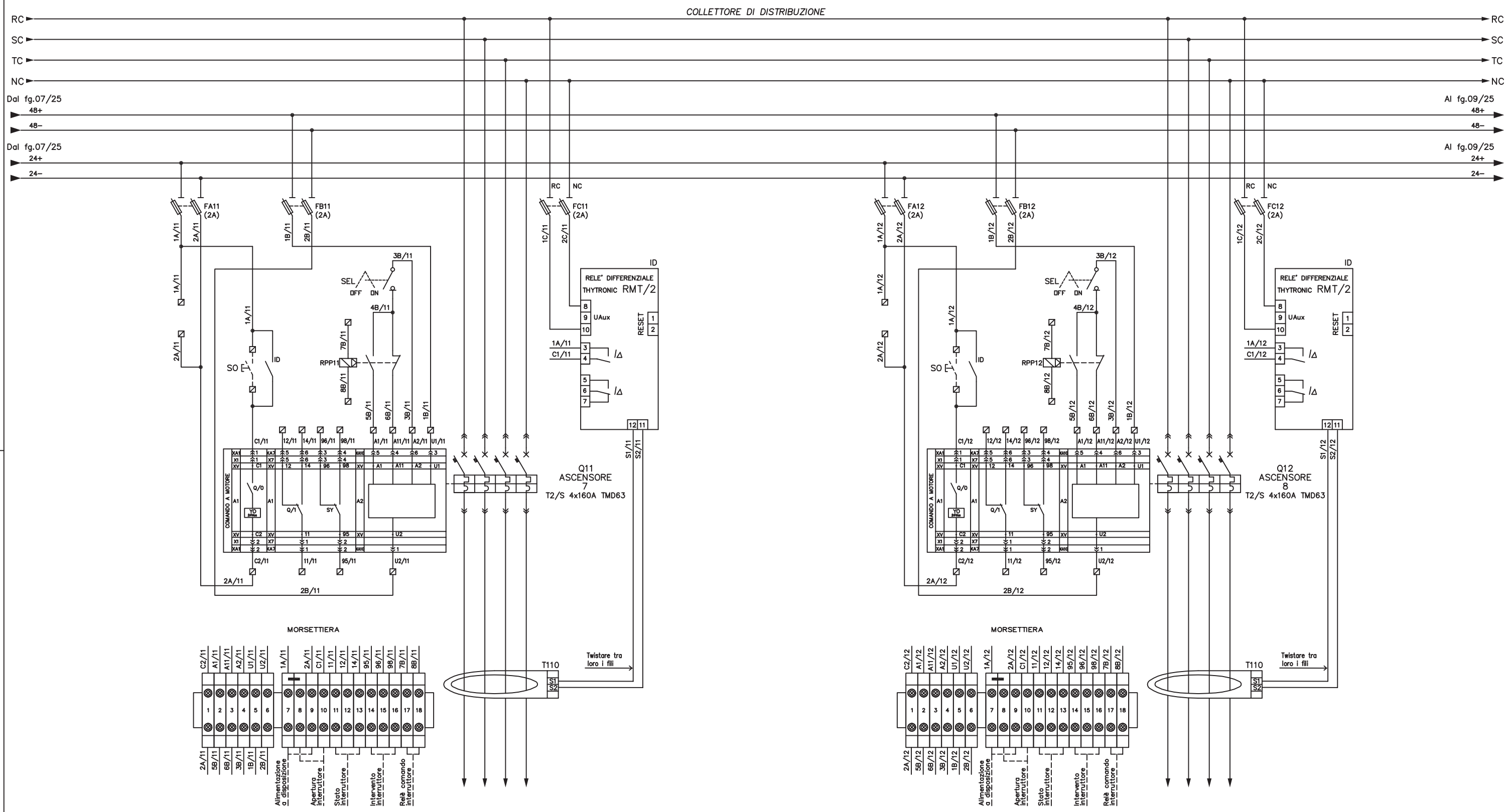

Rev.	Data	Compilato da		Approvato

Questo documento è di proprietà esclusiva ZAMBERLAN e non può essere copiato, riprodotto, reso pubblico o usato per scopi diversi da quelli per cui il documento è fornito, senza autorizzazione scritta della Elettromeccanica ZAMBERLAN S.r.l.

CSQ — UNI EN ISO 9001 CERTIFICATO N°9105 ELZA — ISO 9001 VISION 2000

CLIENTE / Descrizione

BOSCARO PASQUALINO

QUADRO DI B.T. "Cabina Nuove Degenze"

Data: 28.06.2007

Scala: --

elettromeccanica zamberlan srl
via Gasdotto, 19 - Valdagno (VI) - tel 0445.406155 - fax 0445.409098
http://www.zamberlan.it - mail:info@zamberlan.it

Progettato da: Roana Simone

Approvato da:

Disegno n°: 14907F3

Foglio/Fogli: 08 / 29

Revisione: 0

CIRCUITI AUSILIARI INTERRUTTORI UTENZE

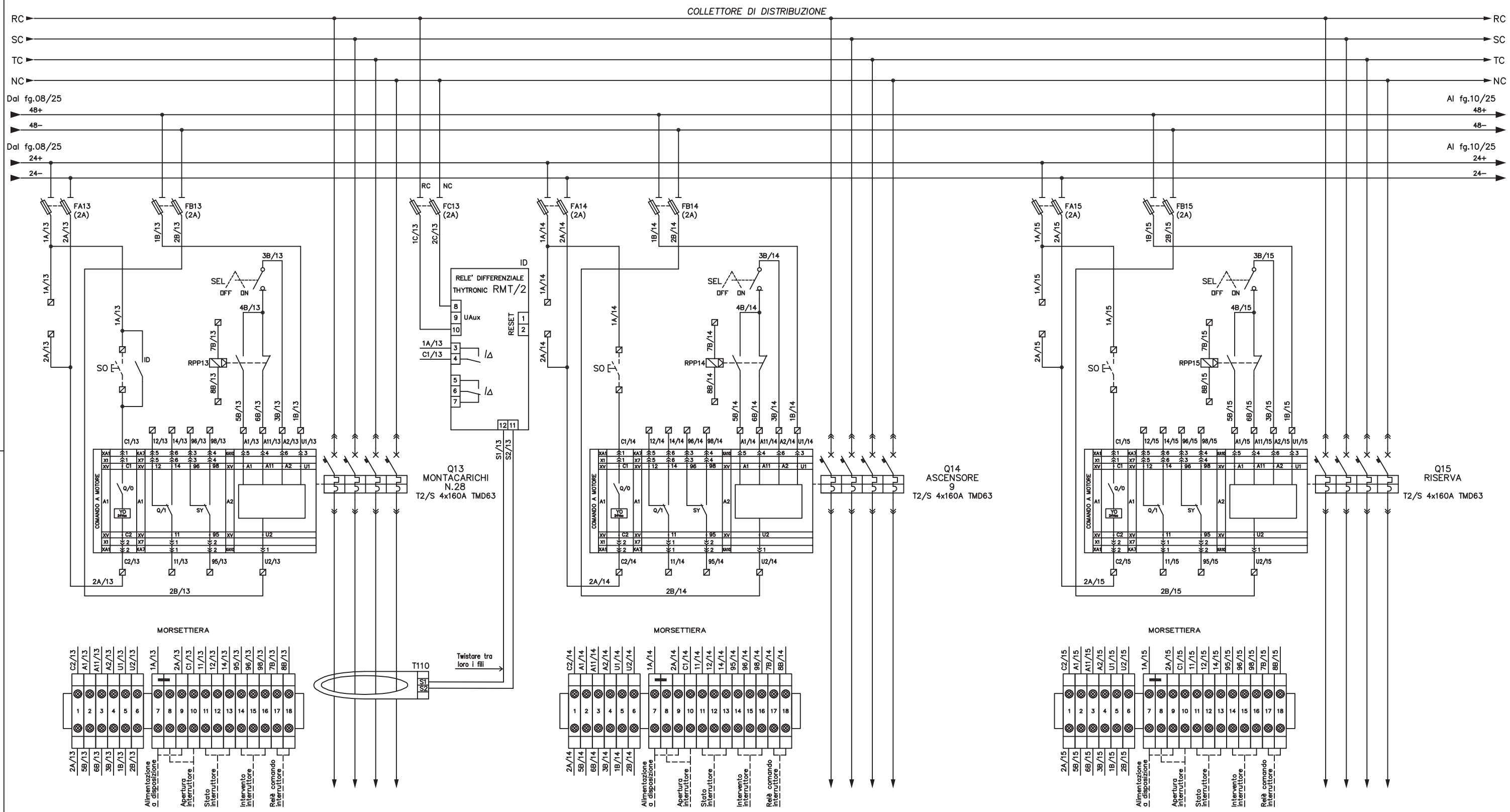

Rev.	Data	Compilato da		Approvato

Questo documento è di proprietà esclusiva ZAMBERLAN e non può essere copiato, riprodotto, reso pubblico o usato per scopi diversi da quelli per cui il documento è fornito, senza autorizzazione scritta della Elettromeccanica ZAMBERLAN S.r.l.

CSQ CERTIFIED EQ Net QUALITY SYSTEM
UNI EN ISO 9001 CERTIFICATO N°9105 ELZA
ISO 9001 VISION 2000

CLIENTE / Descrizione

BOSCARO PASQUALINO

QUADRO DI B.T. "Cabina Nuove Degenze"

BOSCARO pasqualino

Data: 28.06.2007

Scala: --

elettromeccanica zamberlan srl
via Gasdotto, 19 - Valdagno (VI) - tel 0445.406155 - fax 0445.409098
http://www.zamberlan.it - mail:info@zamberlan.it

Progettato da: Roana Simone

Approvato da:

Disegno n°: 14907F3

Foglio/Fogli: 09 / 29

Revisione: 0

CIRCUITI AUSILIARI INTERRUTTORI UTENZE

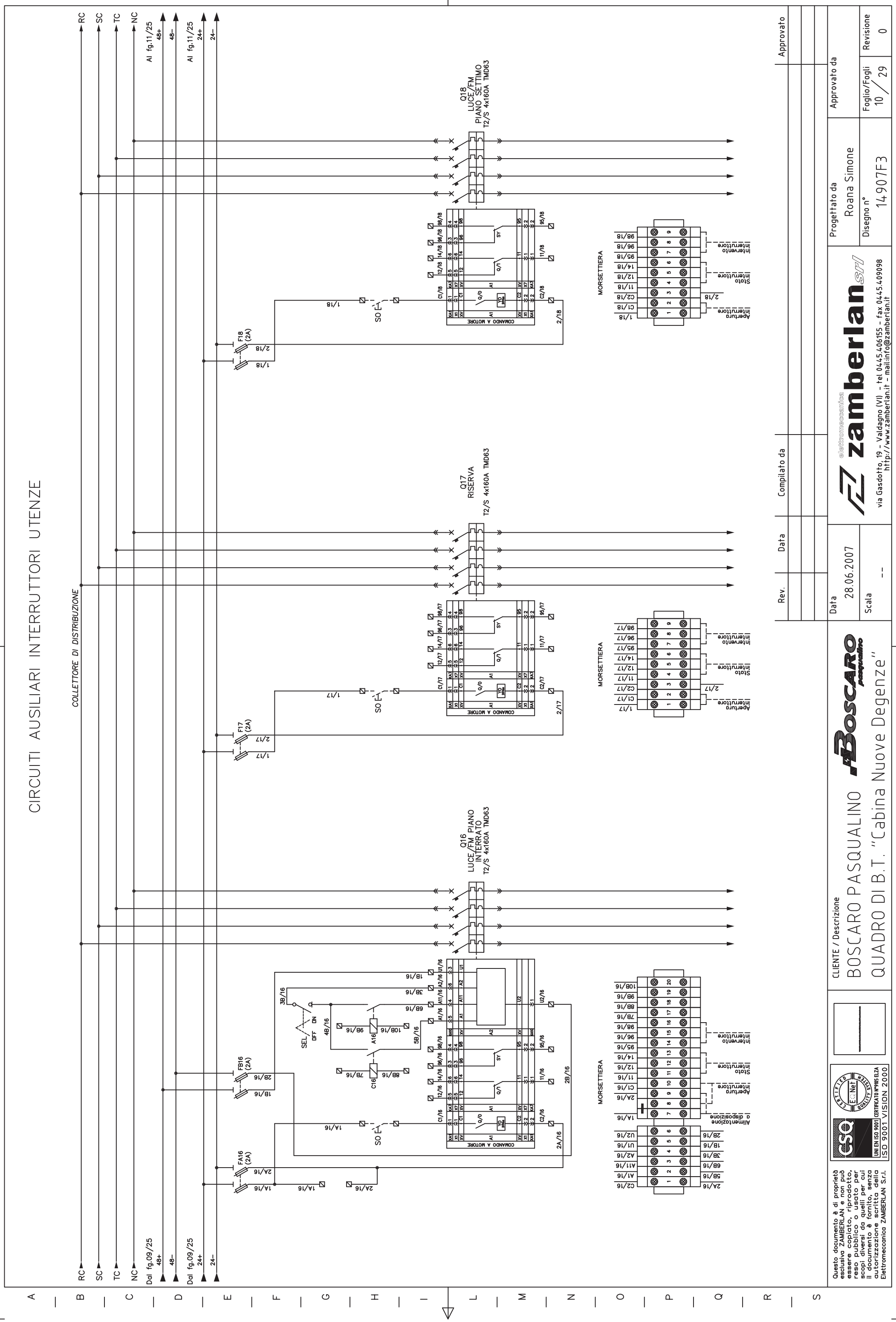

Approvato

Rev.	Data	Compilato da

Approvato da

Progettato da: Roana Simone

Disegno n°: 14907F3

Foglio/Fogli: 10 / 29

Revisione: 0

Data: 28.06.2007

Scala: --

zamberlan srl
elettromeccanica
via Gasdotto, 19 - Valdagno (VI) - tel 0445.406155 - fax 0445.409098
http://www.zamberlan.it - mail:info@zamberlan.it

CLIENTE / Descrizione

BOSCARO PASQUALINO

QUADRO DI B.T. "Cabina Nuove Degenze"

Questo documento è di proprietà esclusiva ZAMBERLAN e non può essere copiato, riprodotto, reso pubblico o usato per scopi diversi da quelli per cui il documento è fornito, senza autorizzazione scritta della Elettromeccanica ZAMBERLAN S.r.l.

UNI EN ISO 9001 CERTIFICATO N°9105 ELZA
ISO 9001 VISION 2000

CIRCUITI AUSILIARI INTERRUTTORI UTENZE

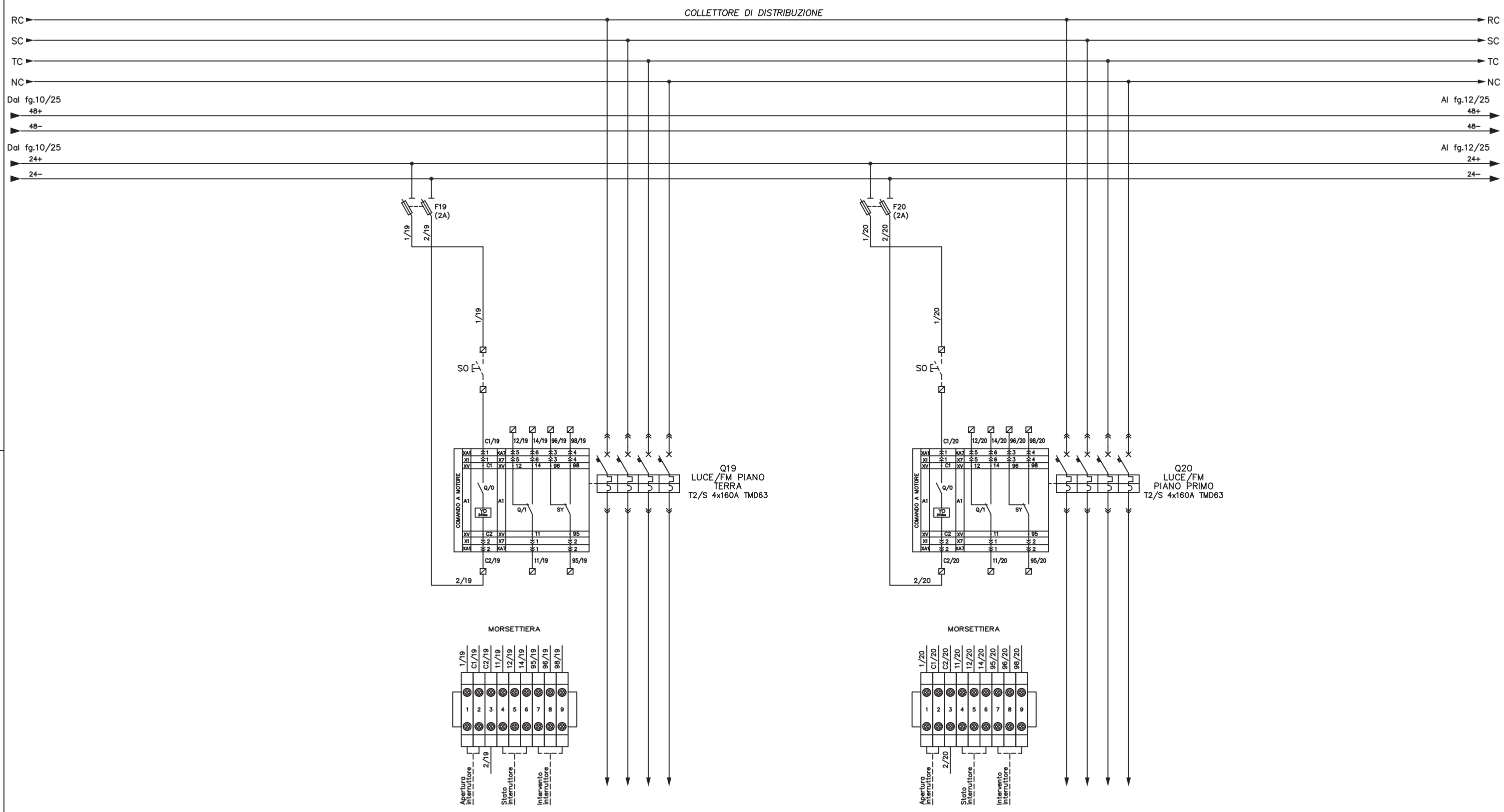

Rev.	Data	Compilato da		Approvato

Questo documento è di proprietà esclusiva ZAMBERLAN e non può essere copiato, riprodotto, reso pubblico o usato per scopi diversi da quelli per cui il documento è fornito, senza autorizzazione scritta della Elettromeccanica ZAMBERLAN S.r.l.

UNI EN ISO 9001 CERTIFICATO N°9105 ELZA
ISO 9001 VISION 2000

CLIENTE / Descrizione

BOSCARO PASQUALINO

QUADRO DI B.T. "Cabina Nuove Degenze"

Data: 28.06.2007

Scala: --

elettromeccanica zamberlan srl
via Gasdotto, 19 - Valdagno (VI) - tel 0445.406155 - fax 0445.409098
http://www.zamberlan.it - mail:info@zamberlan.it

Progettato da: Roana Simone

Approvato da:

Disegno n°: 14907F3

Foglio/Fogli: 11 / 29

Revisione: 0

CIRCUITI AUSILIARI INTERRUTTORI UTENZE

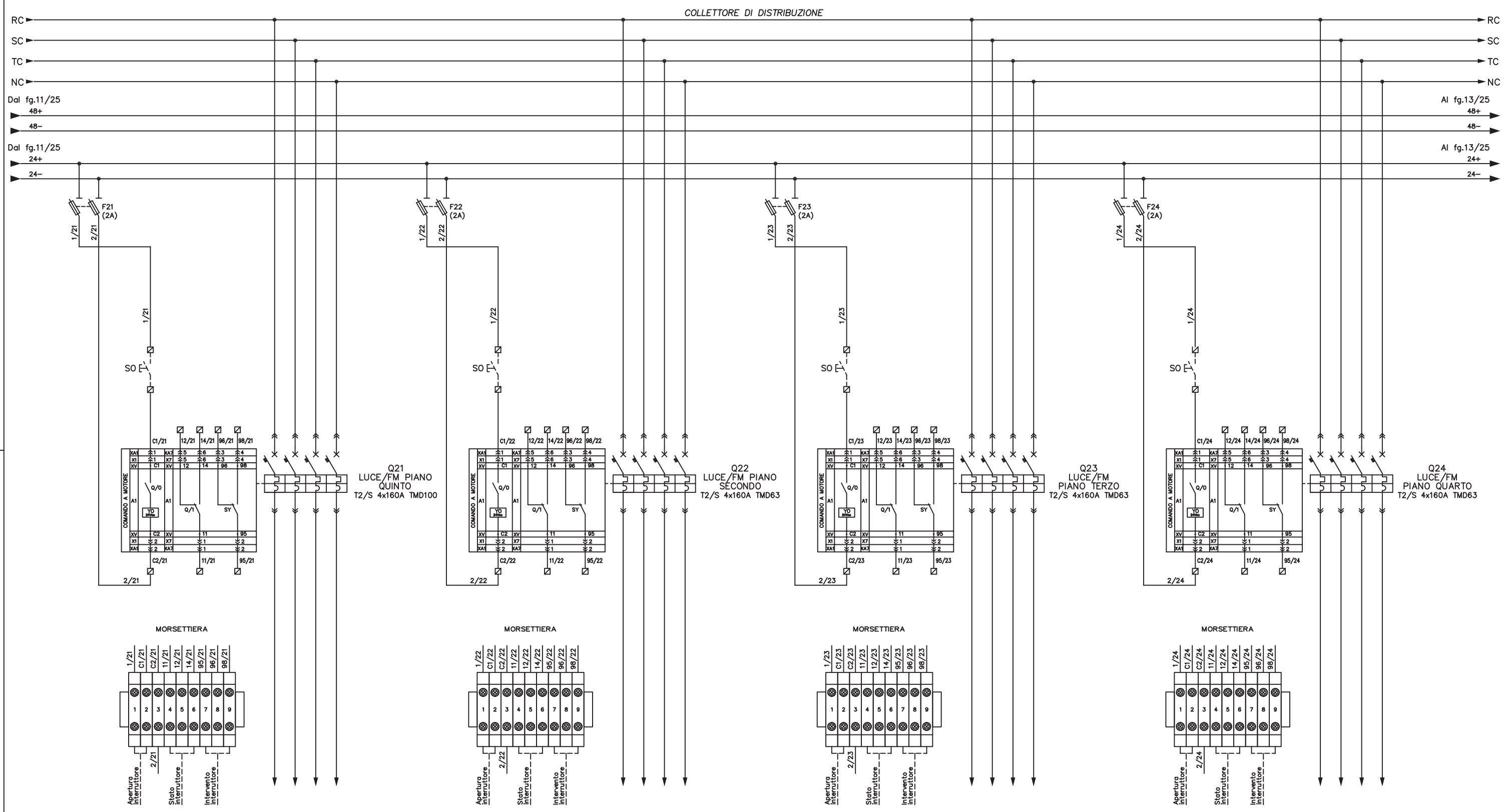

Rev.	Data	Compilato da		Approvato

Questo documento è di proprietà esclusiva ZAMBERLAN e non può essere copiato, riprodotto, reso pubblico o usato per scopi diversi da quelli per cui il documento è fornito, senza autorizzazione scritta della Elettromeccanica ZAMBERLAN S.r.l.

CSQ UNI EN ISO 9001 CERTIFICATO N°9105 ELZA — IQNet CERTIFIED QUALITY SYSTEM — ISO 9001 VISION 2000

CLIENTE / Descrizione

BOSCARO PASQUALINO

QUADRO DI B.T. "Cabina Nuove Degenze"

BOSCARO pasqualino

Data: 29.06.2007

Scala: --

elettromeccanica zamberlan srl
via Gasdotto, 19 - Valdagno (VI) - tel 0445.406155 - fax 0445.409098
http://www.zamberlan.it - mail:info@zamberlan.it

Progettato da: Roana Simone

Approvato da:

Disegno n°: 14907F3

Foglio/Fogli: 12 / 29

Revisione: 0

CIRCUITI AUSILIARI INTERRUTTORI UTENZE

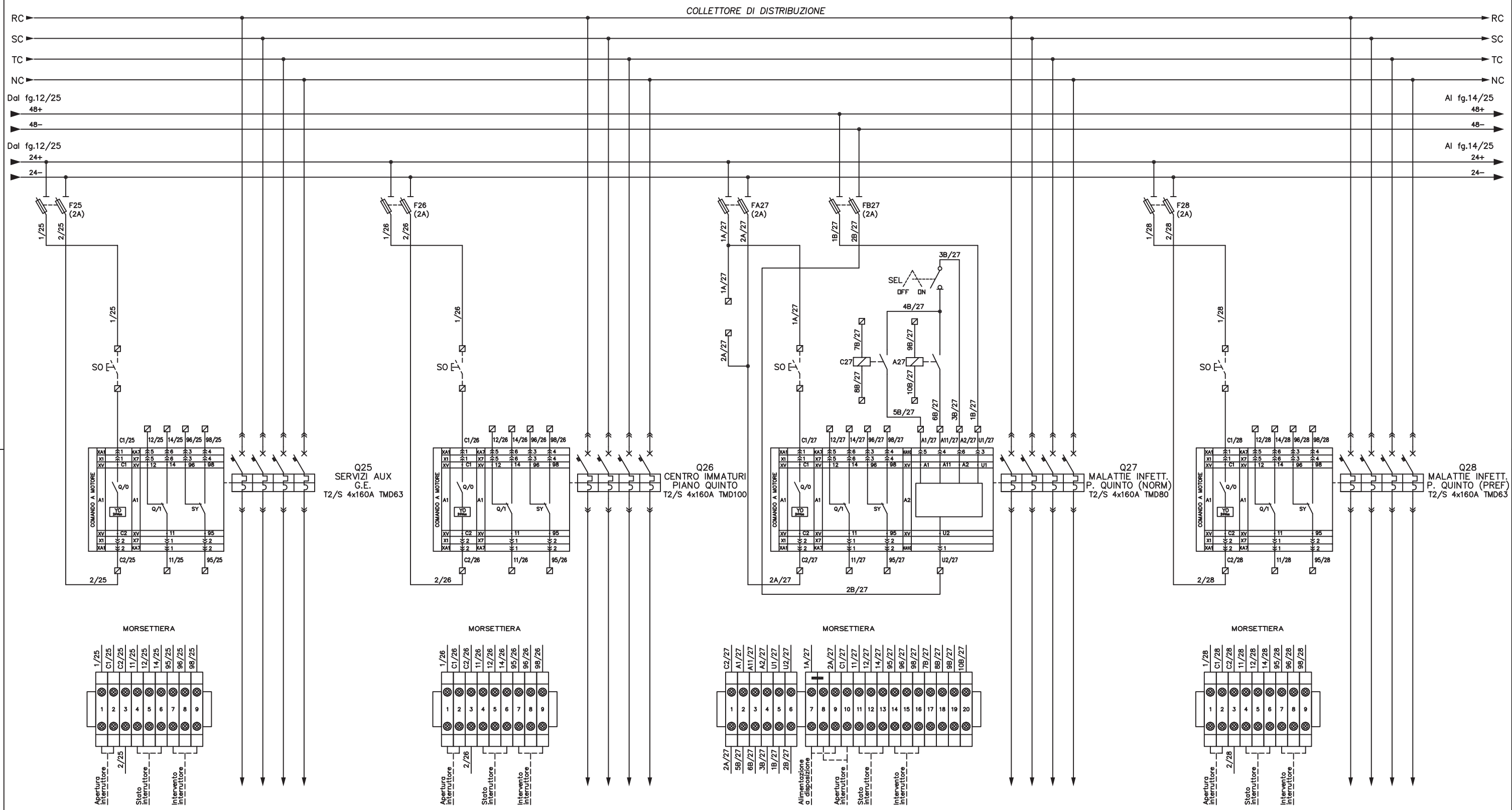

Rev.	Data	Compilato da		Approvato

Questo documento è di proprietà esclusiva ZAMBERLAN e non può essere copiato, riprodotto, reso pubblico o usato per scopi diversi da quelli per cui il documento è fornito, senza autorizzazione scritta della Elettromeccanica ZAMBERLAN S.r.l.

UNI EN ISO 9001 CERTIFICATO N°9105 ELZA
ISO 9001 VISION 2000

CLIENTE / Descrizione
BOSCARO PASQUALINO
QUADRO DI B.T. "Cabina Nuove Degenze"

Data: 29.06.2007
Scala: --

elettromeccanica zamberlan srl
via Gasdotto, 19 - Valdagno (VI) - tel 0445.406155 - fax 0445.409098
http://www.zamberlan.it - mail:info@zamberlan.it

Progettato da: Roana Simone
Approvato da:
Disegno n°: 14907F3
Foglio/Fogli: 13 / 29
Revisione: 0

CIRCUITI AUSILIARI INTERRUTTORI UTENZE

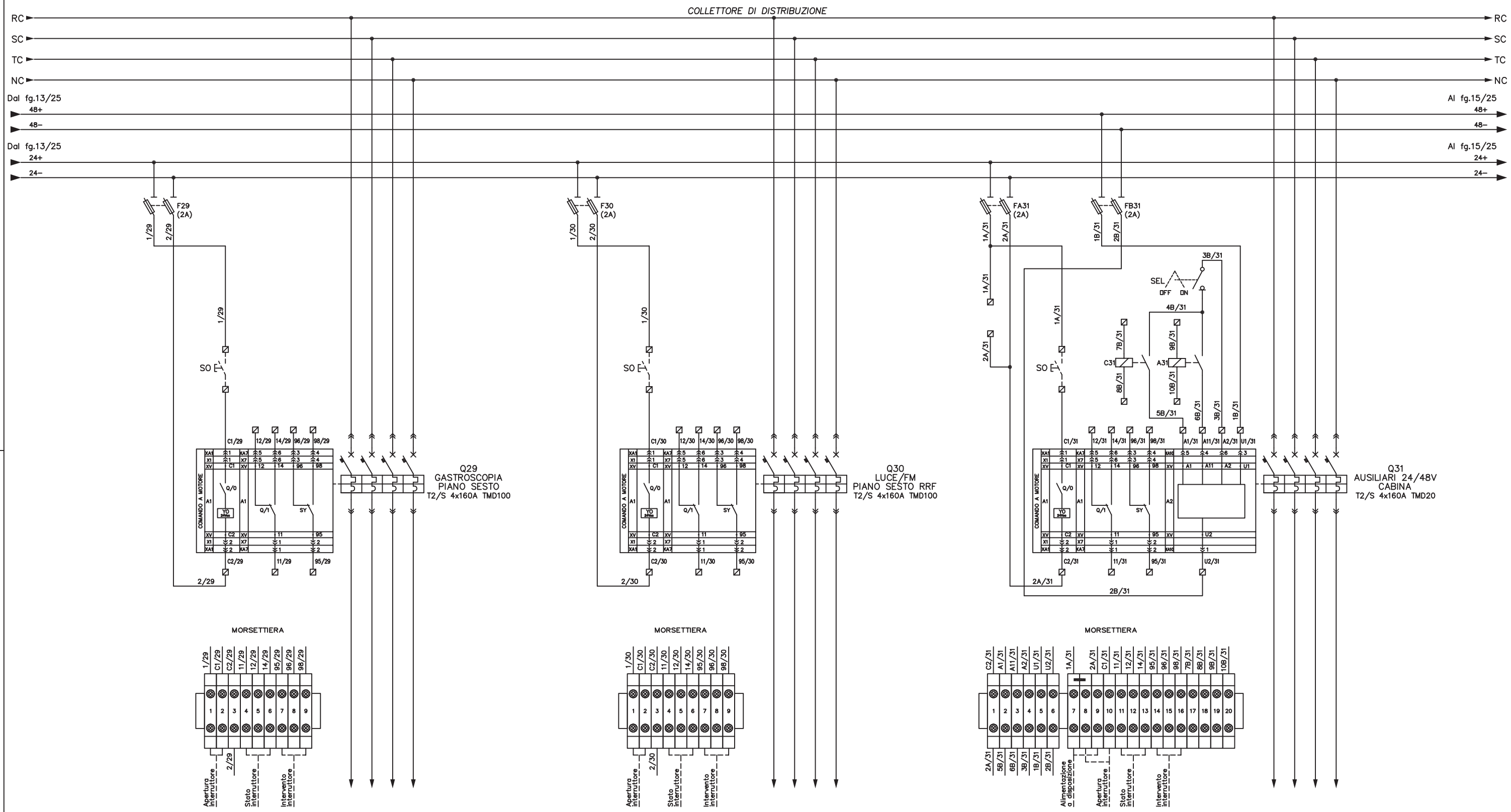

Rev.	Data	Compilato da		Approvato

Questo documento è di proprietà esclusiva ZAMBERLAN e non può essere copiato, riprodotto, reso pubblico o usato per scopi diversi da quelli per cui il documento è fornito, senza autorizzazione scritta della Elettromeccanica ZAMBERLAN S.r.l.

UNI EN ISO 9001 CERTIFICATO N°9105 ELZA
ISO 9001 VISION 2000

CLIENTE / Descrizione
BOSCARO PASQUALINO
QUADRO DI B.T. "Cabina Nuove Degenze"

Data: 29.06.2007
Scala: --

elettromeccanica zamberlan srl
via Gasdotto, 19 - Valdagno (VI) - tel 0445.406155 - fax 0445.409098
http://www.zamberlan.it - mail:info@zamberlan.it

Progettato da: Roana Simone
Approvato da:
Disegno n°: 14907F3
Foglio/Fogli: 14 / 29
Revisione: 0

CIRCUITI AUSILIARI INTERRUTTORI UTENZE

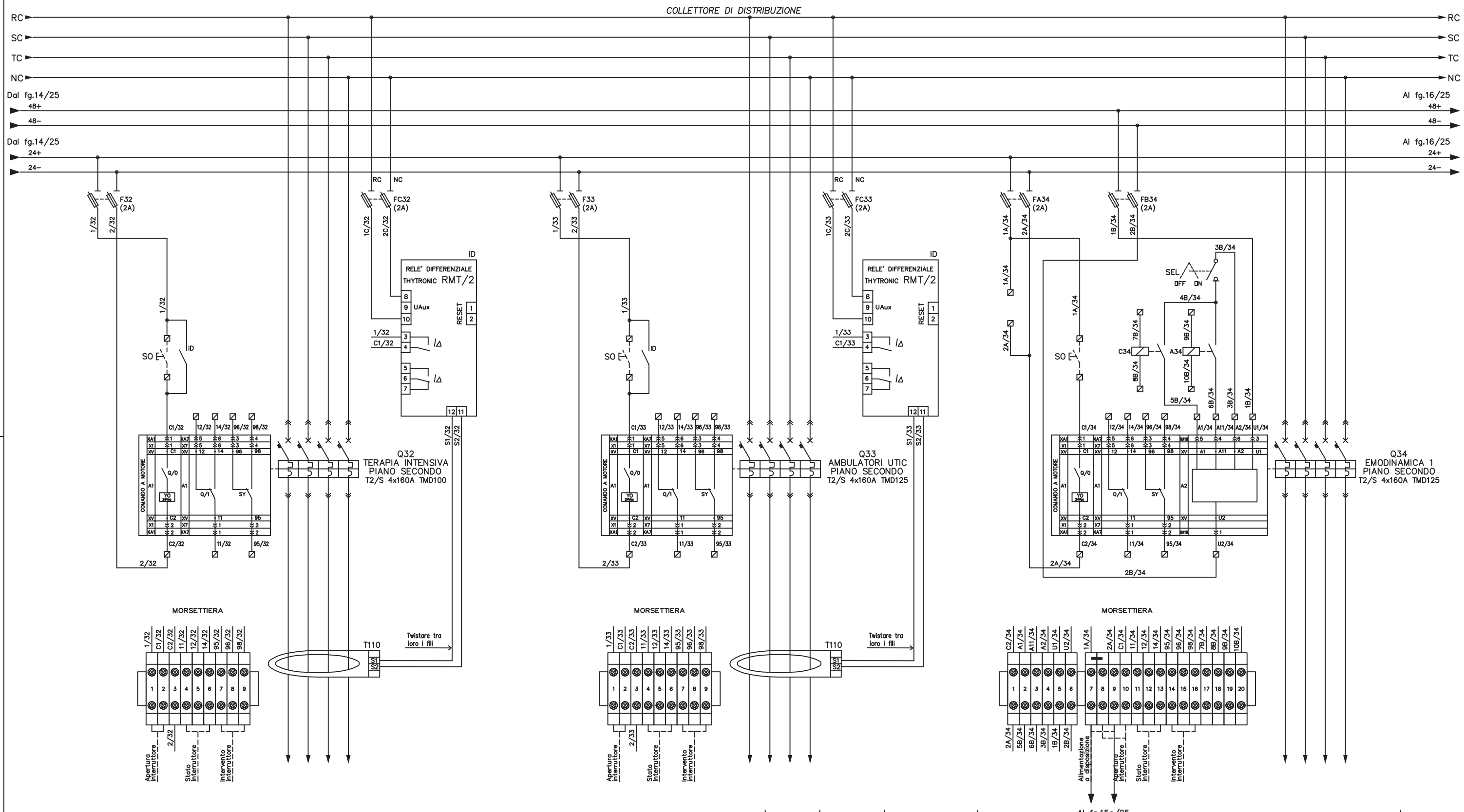

Rev.	Data	Compilato da		Approvato

Questo documento è di proprietà esclusiva ZAMBERLAN e non può essere copiato, riprodotto, reso pubblico o usato per scopi diversi da quelli per cui il documento è fornito, senza autorizzazione scritta della Elettromeccanica ZAMBERLAN S.r.l.

UNI EN ISO 9001 CERTIFICATO N°9105 ELZA
ISO 9001 VISION 2000

CLIENTE / Descrizione
BOSCARO PASQUALINO
QUADRO DI B.T. "Cabina Nuove Degenze"

Data: 29.06.2007
Scala: --

elettromeccanica zamberlan srl
via Gasdotto, 19 - Valdagno (VI) - tel 0445.406155 - fax 0445.409098
http://www.zamberlan.it - mail:info@zamberlan.it

Progettato da: Roana Simone
Approvato da:
Disegno n°: 14907F3
Foglio/Fogli: 15 / 29
Revisione: 0

CIRCUITI AUSILIARI INTERRUTTORI UTENZE

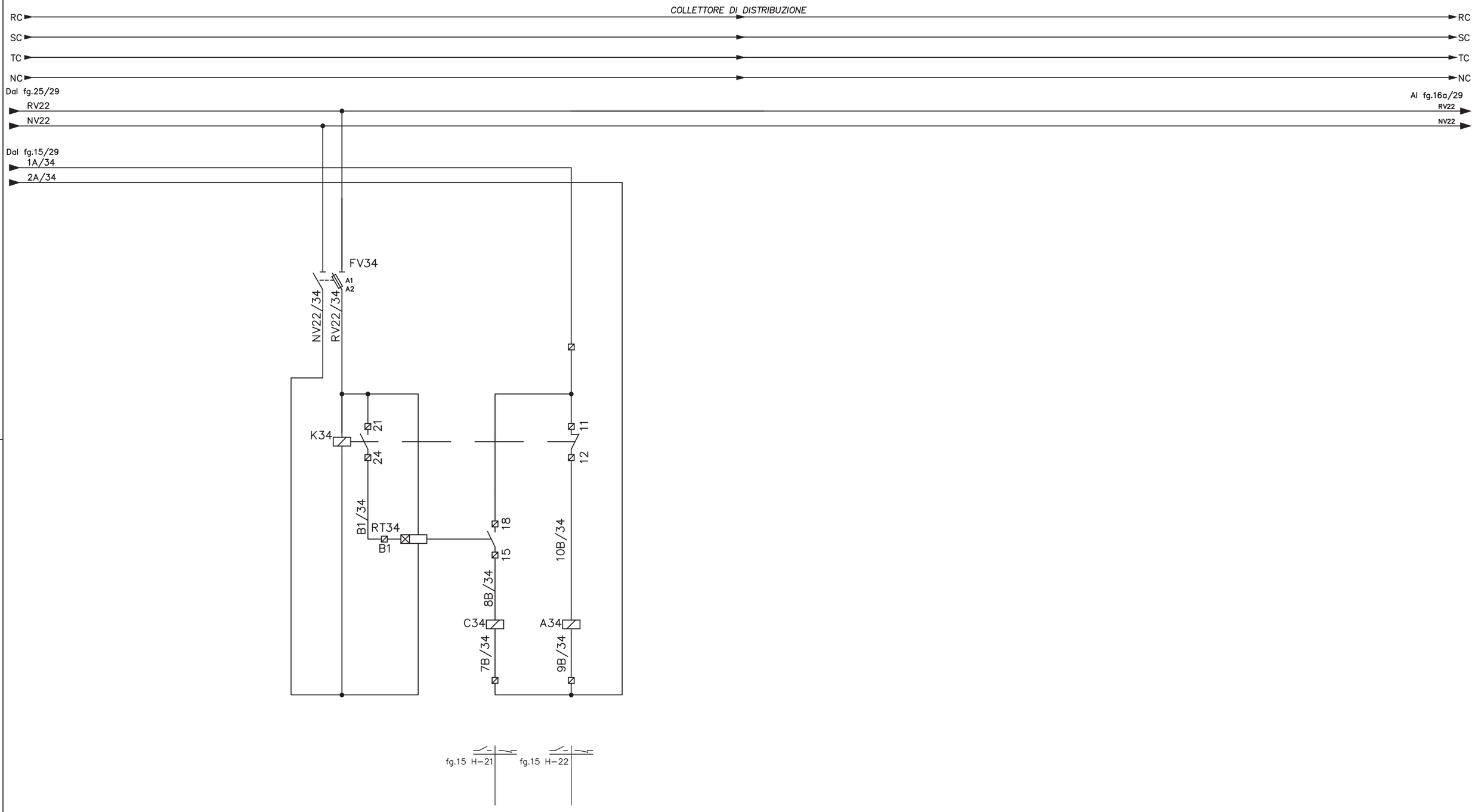

Rev.	Data	Compilato da		Approvato

Questo documento è di proprietà esclusiva ZAMBERLAN e non può essere copiato, riprodotto, reso pubblico o usato per scopi diversi da quelli per cui il documento è fornito, senza autorizzazione scritta della Elettromeccanica ZAMBERLAN S.r.l.

CSQ — UNI EN ISO 9001 — CERTIFICATO N°9105 ELZA — EQNet CERTIFIED QUALITY SYSTEM — ISO 9001 VISION 2000

CLIENTE / Descrizione

BOSCARO PASQUALINO — BOSCARO pasqualino

QUADRO DI B.T. "Cabina Nuove Degenze"

Data: 29.06.2007

Scala: --

elettromeccanica zamberlan srl
via Gasdotto, 19 - Valdagno (VI) - tel 0445.406155 - fax 0445.409098
http://www.zamberlan.it - mail:info@zamberlan.it

Progettato da: Roana Simone

Approvato da:

Disegno n°: 14907F3

Foglio/Fogli: 15a / 29

Revisione: 0

CIRCUITI AUSILIARI INTERRUTTORI UTENZE

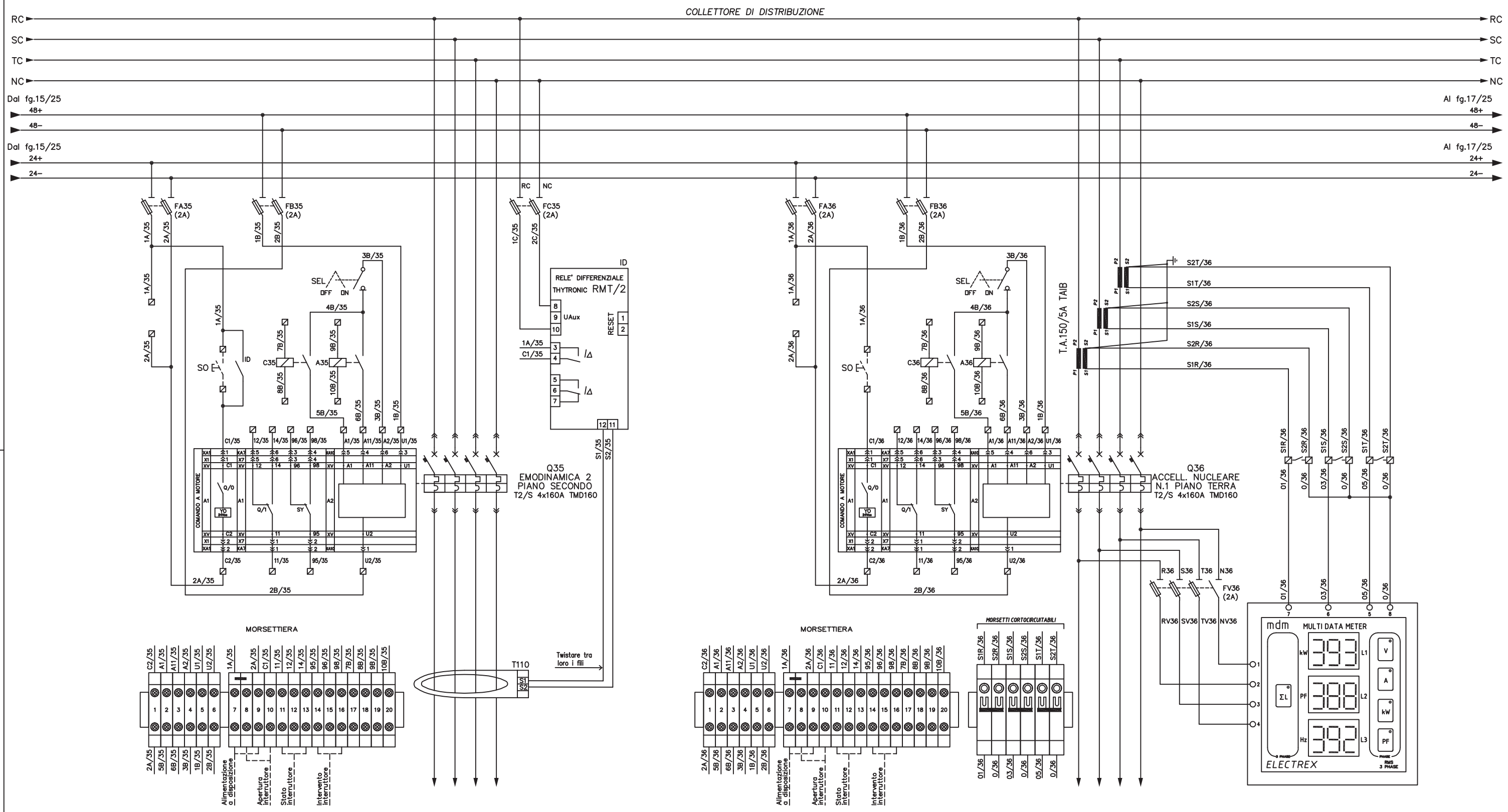

Rev.	Data	Compilato da		Approvato

Questo documento è di proprietà esclusiva ZAMBERLAN e non può essere copiato, riprodotto, reso pubblico o usato per scopi diversi da quelli per cui il documento è fornito, senza autorizzazione scritta della Elettromeccanica ZAMBERLAN S.r.l.

CSQ — UNI EN ISO 9001 CERTIFICATO N°9105 ELZA — ISO 9001 VISION 2000

CLIENTE / Descrizione

BOSCARO PASQUALINO

QUADRO DI B.T. "Cabina Nuove Degenze"

Data: 29.06.2007

Scala: --

elettromeccanica zamberlan srl
via Gasdotto, 19 - Valdagno (VI) - tel 0445.406155 - fax 0445.409098
http://www.zamberlan.it - mail:info@zamberlan.it

Progettato da: Roana Simone

Approvato da:

Disegno n°: 14907F3

Foglio/Fogli: 16 / 29

Revisione: 0

CIRCUITI AUSILIARI INTERRUTTORI UTENZE

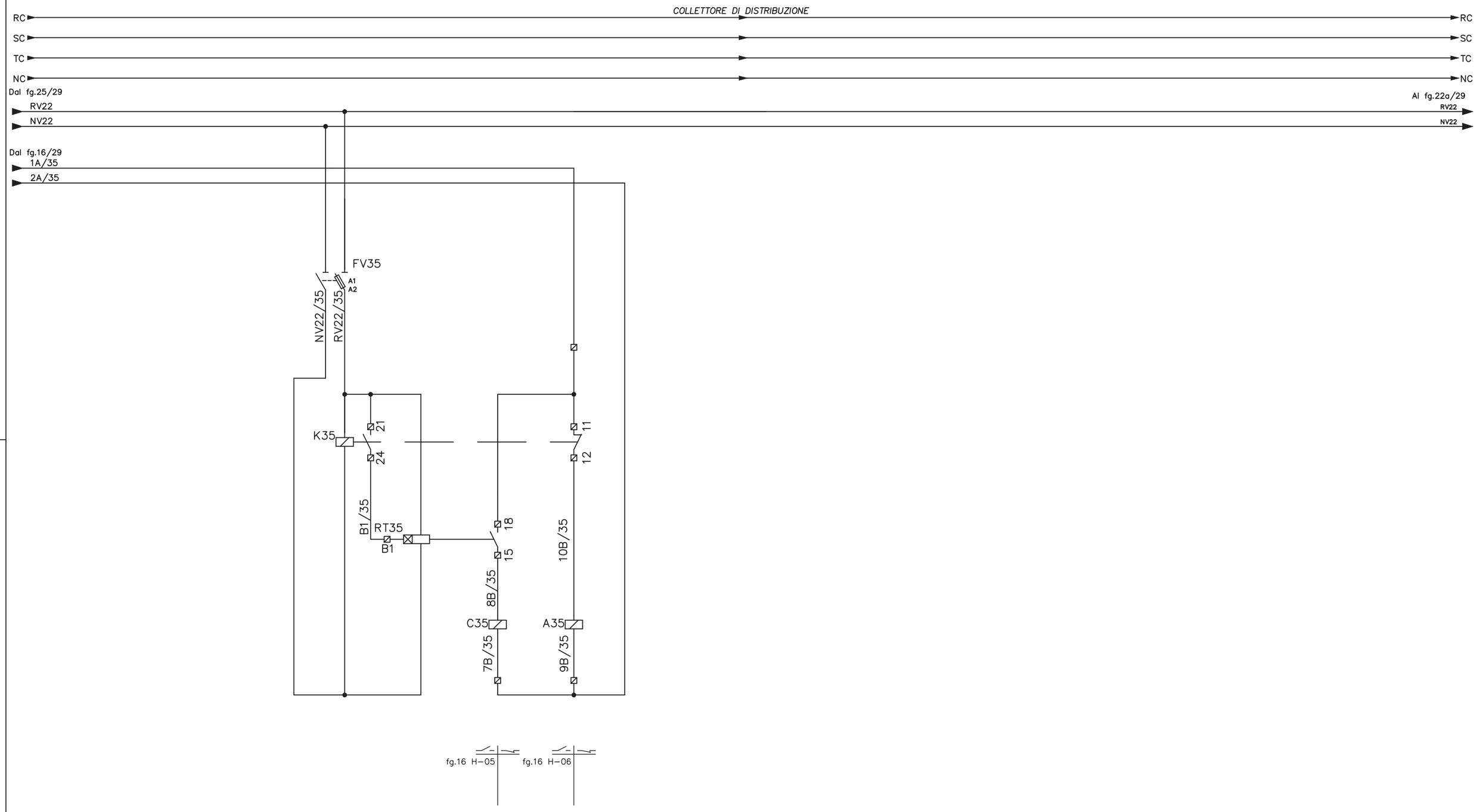

Rev.	Data	Compilato da		Approvato

Questo documento è di proprietà esclusiva ZAMBERLAN e non può essere copiato, riprodotto, reso pubblico o usato per scopi diversi da quelli per cui il documento è fornito, senza autorizzazione scritta della Elettromeccanica ZAMBERLAN S.r.l.

CSQ — UNI EN ISO 9001 — CERTIFICATO N°9105 ELZA — EQNet CERTIFIED QUALITY SYSTEM — ISO 9001 VISION 2000

CLIENTE / Descrizione

BOSCARO PASQUALINO

QUADRO DI B.T. "Cabina Nuove Degenze"

Boscaro pasqualino

Data: 29.06.2007

Scala: --

elettromeccanica zamberlan srl
via Gasdotto, 19 - Valdagno (VI) - tel 0445.406155 - fax 0445.409098
http://www.zamberlan.it - mail:info@zamberlan.it

Progettato da: Roana Simone

Approvato da:

Disegno n°: 14907F3

Foglio/Fogli: 16a / 29

Revisione: 0

CIRCUITI AUSILIARI INTERRUTTORI UTENZE

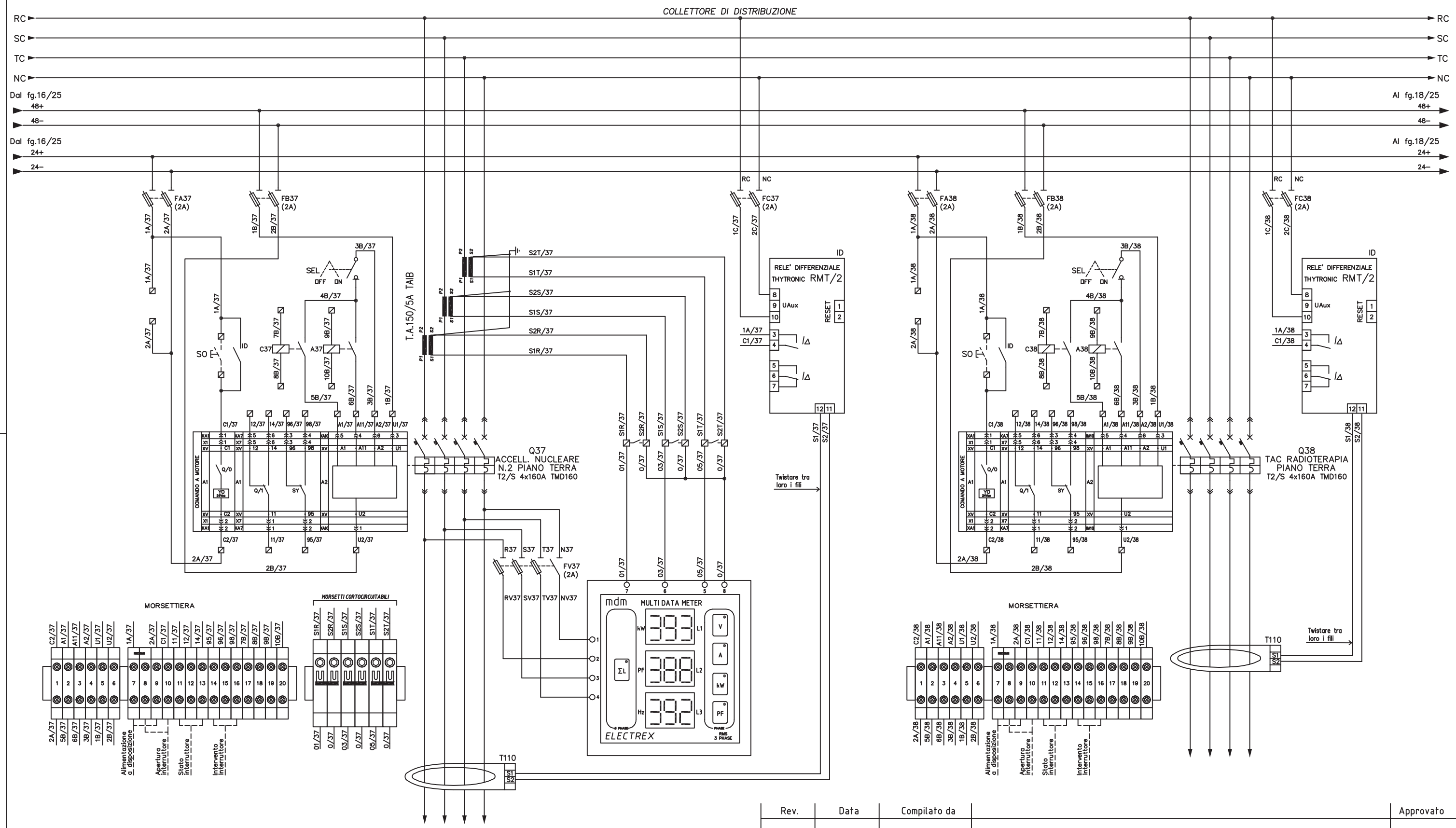

Rev.	Data	Compilato da		Approvato

Questo documento è di proprietà esclusiva ZAMBERLAN e non può essere copiato, riprodotto, reso pubblico o usato per scopi diversi da quelli per cui il documento è fornito, senza autorizzazione scritta della Elettromeccanica ZAMBERLAN S.r.l.

CSQ — UNI EN ISO 9001 CERTIFICATO N°9105 ELZA — ISO 9001 VISION 2000

CLIENTE / Descrizione

BOSCARO PASQUALINO

QUADRO DI B.T. "Cabina Nuove Degenze"

Data: 29.06.2007

Scala: --

elettromeccanica zamberlan srl
via Gasdotto, 19 - Valdagno (VI) - tel 0445.406155 - fax 0445.409098
http://www.zamberlan.it - mail:info@zamberlan.it

Progettato da: Roana Simone

Approvato da:

Disegno n°: 14907F3

Foglio/Fogli: 17 / 29

Revisione: 0

CIRCUITI AUSILIARI INTERRUTTORI UTENZE

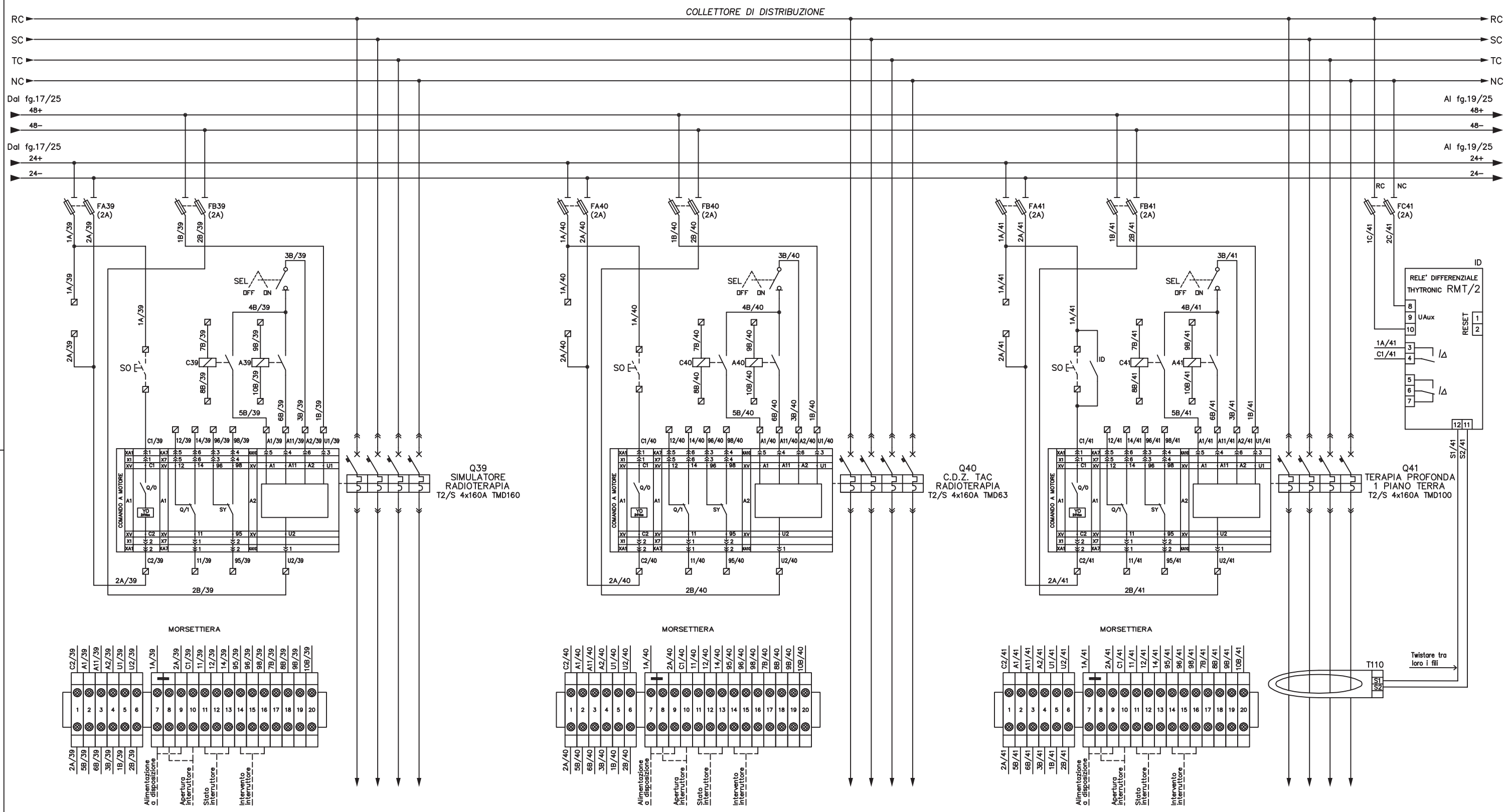

Rev.	Data	Compilato da		Approvato

Questo documento è di proprietà esclusiva ZAMBERLAN e non può essere copiato, riprodotto, reso pubblico o usato per scopi diversi da quelli per cui il documento è fornito, senza autorizzazione scritta della Elettromeccanica ZAMBERLAN S.r.l.

CSQ — UNI EN ISO 9001 CERTIFICATO N°9105 ELZA — ISO 9001 VISION 2000

CLIENTE / Descrizione

BOSCARO PASQUALINO

QUADRO DI B.T. "Cabina Nuove Degenze"

Data: 29.06.2007

Scala: --

elettromeccanica zamberlan srl
via Gasdotto, 19 - Valdagno (VI) - tel 0445.406155 - fax 0445.409098
http://www.zamberlan.it - mail:info@zamberlan.it

Progettato da: Roana Simone

Approvato da:

Disegno n°: 14907F3

Foglio/Fogli: 18 / 29

Revisione: 0

CIRCUITI AUSILIARI INTERRUTTORI UTENZE

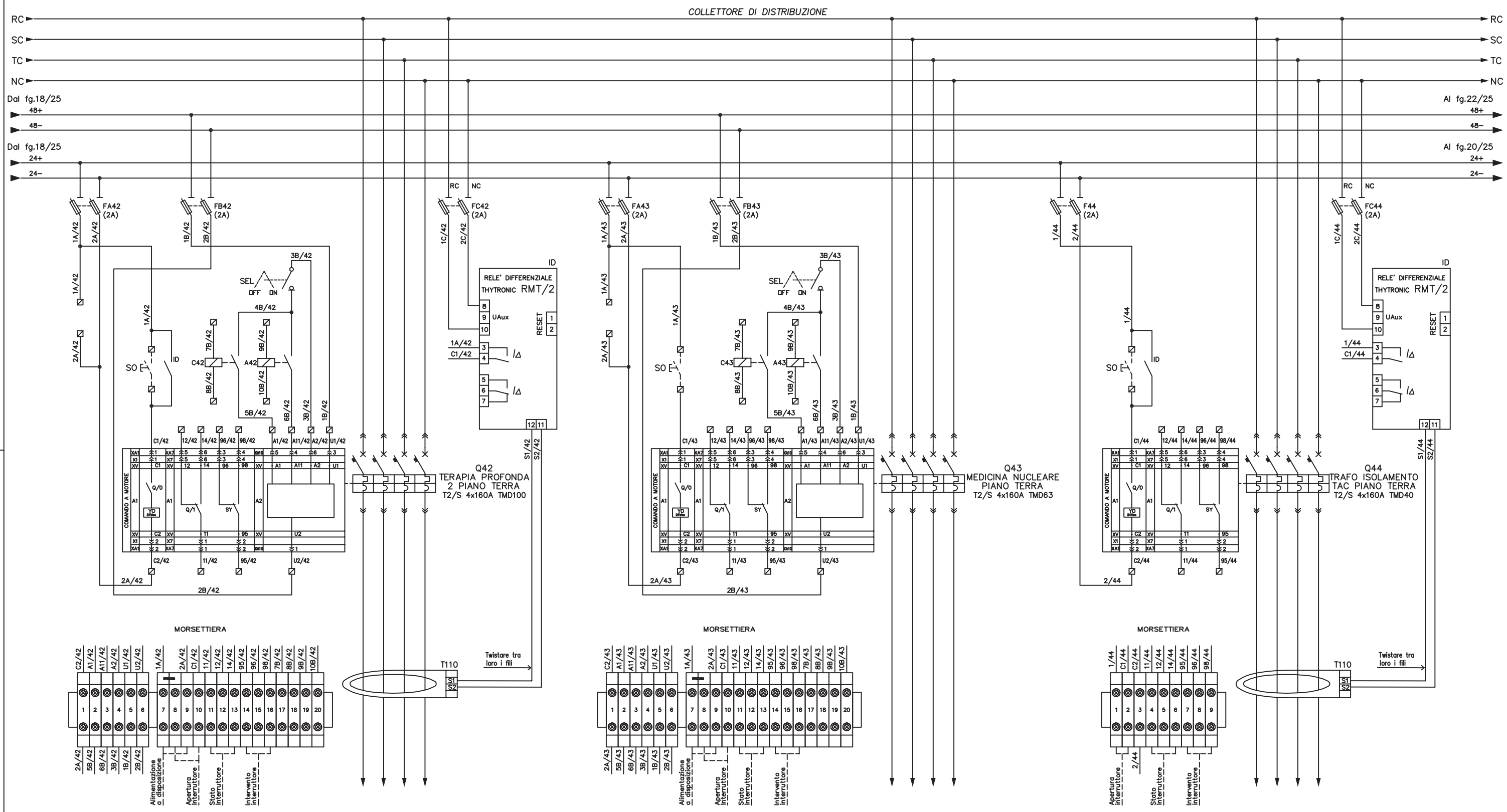

Rev.	Data	Compilato da		Approvato

Questo documento è di proprietà esclusiva ZAMBERLAN e non può essere copiato, riprodotto, reso pubblico o usato per scopi diversi da quelli per cui il documento è fornito, senza autorizzazione scritta della Elettromeccanica ZAMBERLAN S.r.l.

CSQ — UNI EN ISO 9001 CERTIFICATO N°9105 ELZA — ISO 9001 VISION 2000

CLIENTE / Descrizione

BOSCARO PASQUALINO

QUADRO DI B.T. "Cabina Nuove Degenze"

Data: 29.06.2007

Scala: --

elettromeccanica zamberlan srl
via Gasdotto, 19 - Valdagno (VI) - tel 0445.406155 - fax 0445.409098
http://www.zamberlan.it - mail:info@zamberlan.it

Progettato da: Roana Simone

Approvato da:

Disegno n°: 14907F3

Foglio/Fogli: 19 / 29

Revisione: 0

CIRCUITI AUSILIARI INTERRUTTORI UTENZE

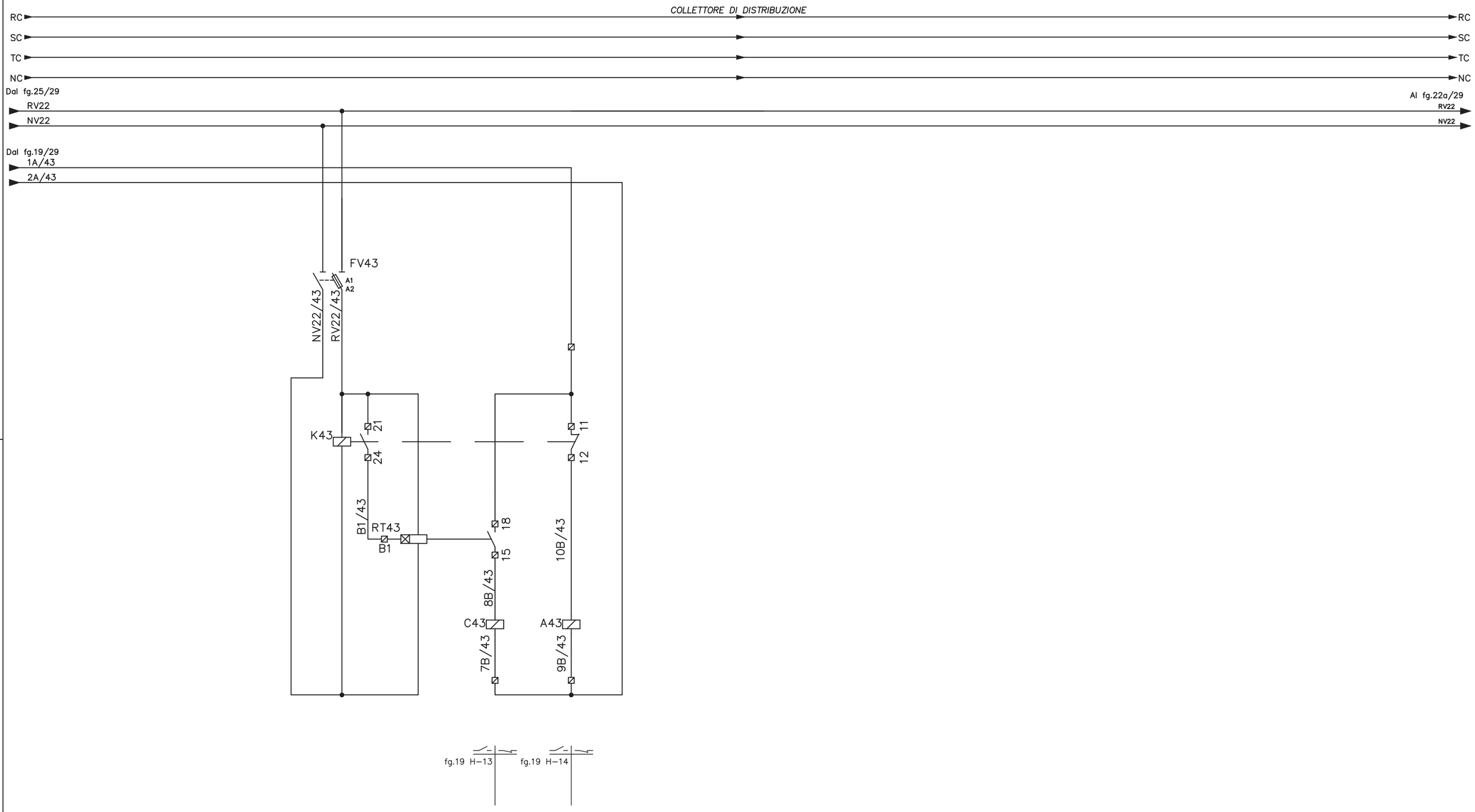

Rev.	Data	Compilato da		Approvato

Questo documento è di proprietà esclusiva ZAMBERLAN e non può essere copiato, riprodotto, reso pubblico o usato per scopi diversi da quelli per cui il documento è fornito, senza autorizzazione scritta della Elettromeccanica ZAMBERLAN S.r.l.

CSQ — UNI EN ISO 9001 — CERTIFICATO N°9105 ELZA — EQNet CERTIFIED QUALITY SYSTEM — ISO 9001 VISION 2000

CLIENTE / Descrizione

BOSCARO PASQUALINO — BOSCARO pasqualino

QUADRO DI B.T. "Cabina Nuove Degenze"

Data: 29.06.2007

Scala: --

elettromeccanica zamberlan srl
via Gasdotto, 19 - Valdagno (VI) - tel 0445.406155 - fax 0445.409098
http://www.zamberlan.it - mail:info@zamberlan.it

Progettato da: Roana Simone

Approvato da:

Disegno n°: 14907F3

Foglio/Fogli: 19a / 29

Revisione: 0

CIRCUITI AUSILIARI INTERRUTTORI UTENZE

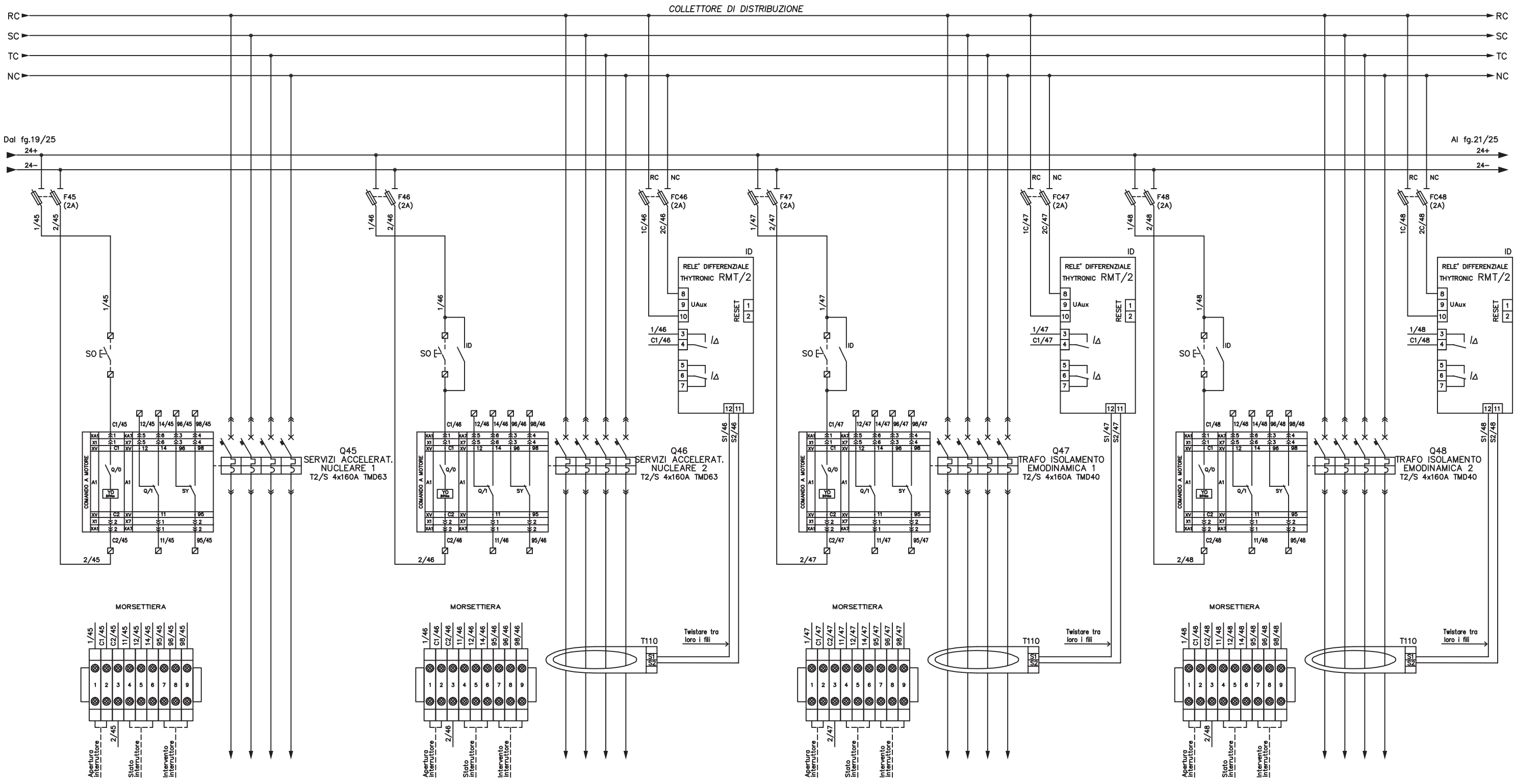

Rev.	Data	Compilato da		Approvato

Questo documento è di proprietà esclusiva ZAMBERLAN e non può essere copiato, riprodotto, reso pubblico o usato per scopi diversi da quelli per cui il documento è fornito, senza autorizzazione scritta della Elettromeccanica ZAMBERLAN S.r.l.

CSQ UNI EN ISO 9001 CERTIFICATO N°9105 ELZA — IQNet CERTIFIED QUALITY SYSTEM — ISO 9001 VISION 2000

CLIENTE / Descrizione

BOSCARO PASQUALINO

QUADRO DI B.T. "Cabina Nuove Degenze"

BOSCARO pasqualino

Data: 29.06.2007

Scala: --

elettromeccanica zamberlan srl
via Gasdotto, 19 - Valdagno (VI) - tel 0445.406155 - fax 0445.409098
http://www.zamberlan.it - mail:info@zamberlan.it

Progettato da: Roana Simone

Approvato da:

Disegno n°: 14907F3

Foglio/Fogli: 20 / 29

Revisione: 0

CIRCUITI AUSILIARI INTERRUTTORI UTENZE

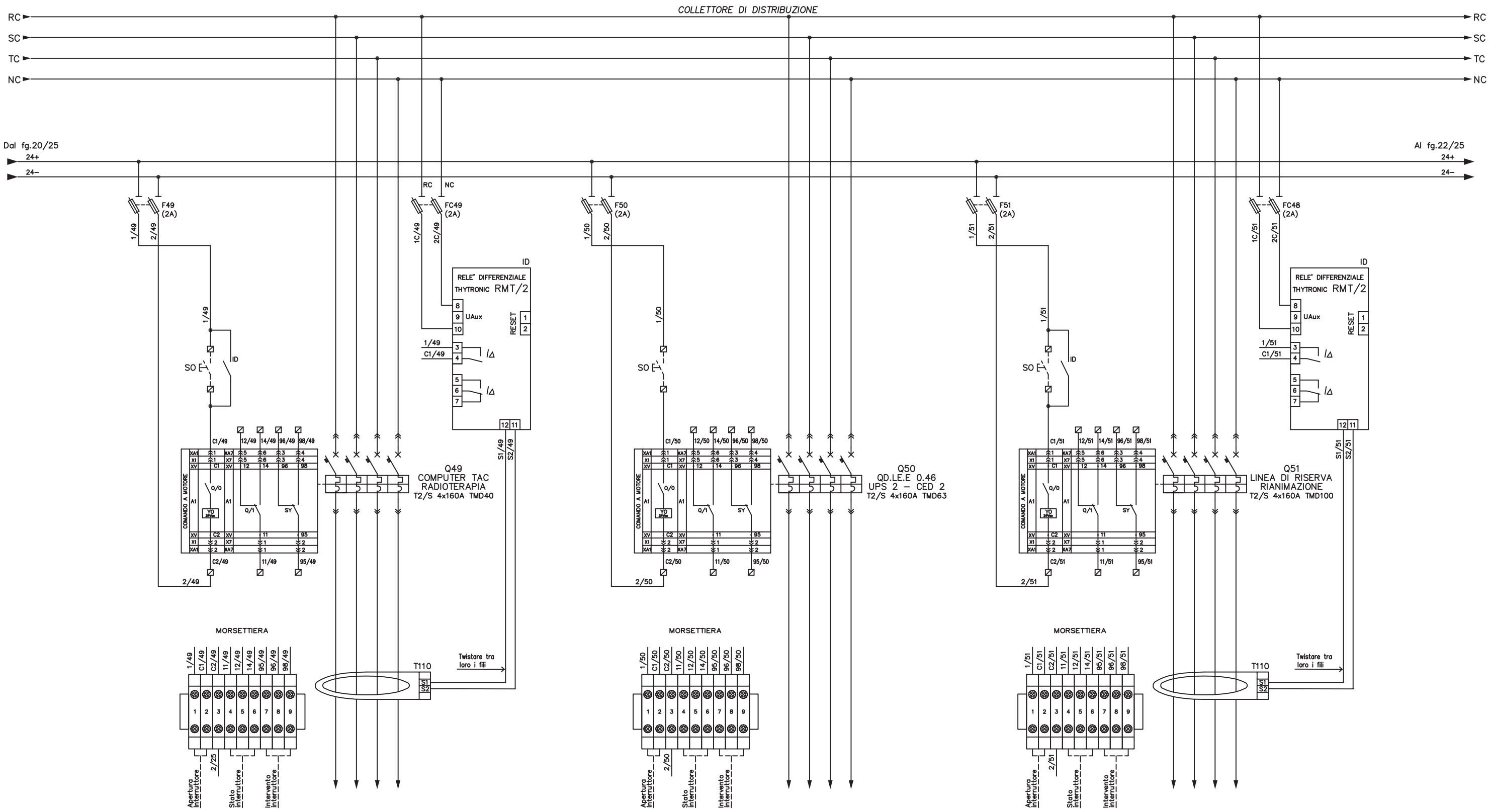

Rev.	Data	Compilato da		Approvato

Questo documento è di proprietà esclusiva ZAMBERLAN e non può essere copiato, riprodotto, reso pubblico o usato per scopi diversi da quelli per cui il documento è fornito, senza autorizzazione scritta della Elettromeccanica ZAMBERLAN S.r.l.

UNI EN ISO 9001 CERTIFICATO N°9105 ELZA
ISO 9001 VISION 2000

CLIENTE / Descrizione

BOSCARO PASQUALINO

QUADRO DI B.T. "Cabina Nuove Degenze"

Data: 29.06.2007

Scala: --

elettromeccanica zamberlan srl
via Gasdotto, 19 – Valdagno (VI) – tel 0445.406155 – fax 0445.409098
http://www.zamberlan.it – mail:info@zamberlan.it

Progettato da: Roana Simone

Approvato da:

Disegno n°: 14907F3

Foglio/Fogli: 21 / 29

Revisione: 0

CIRCUITI AUSILIARI INTERRUTTORI UTENZE

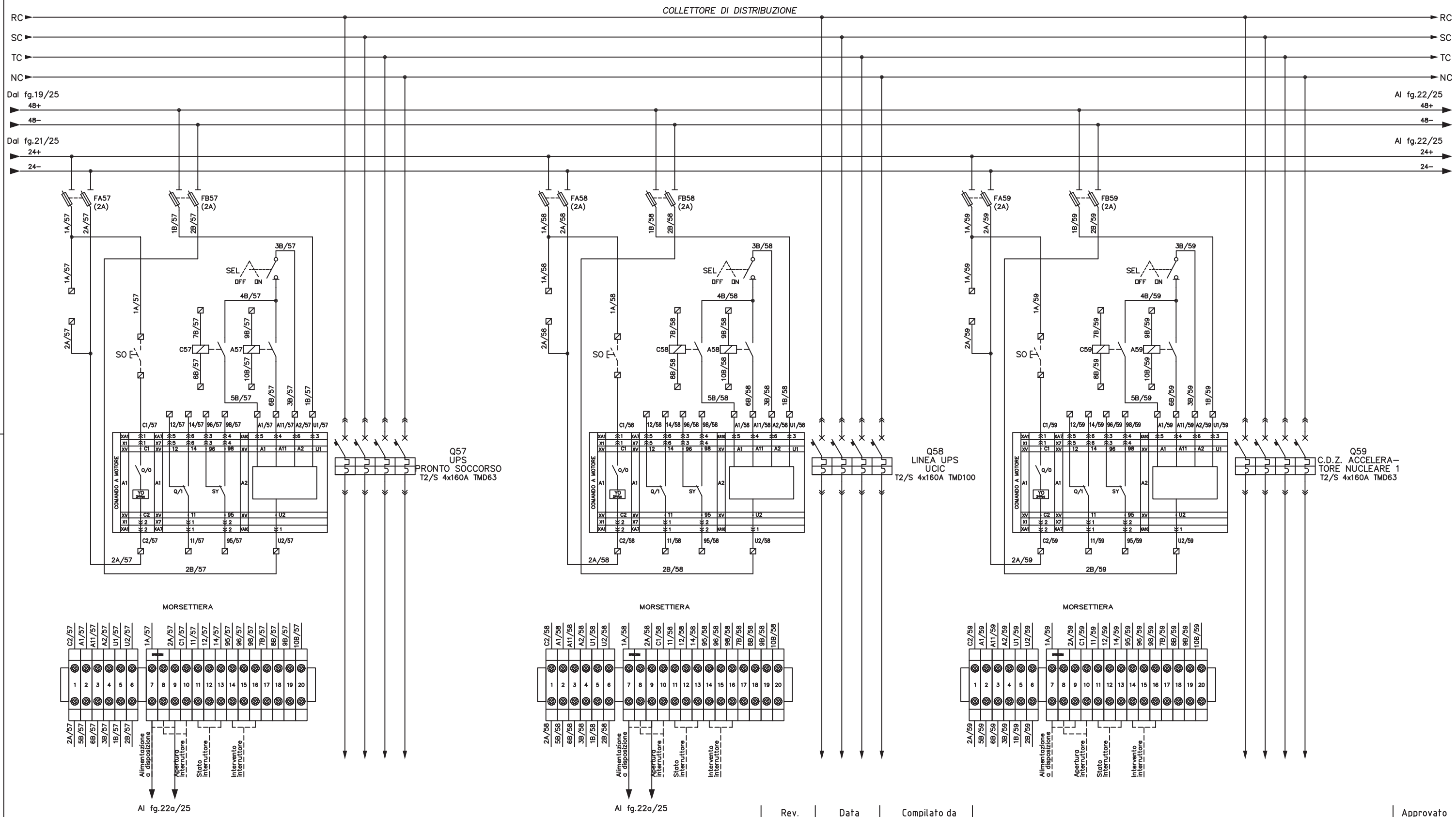

Rev.	Data	Compilato da		Approvato

Questo documento è di proprietà esclusiva ZAMBERLAN e non può essere copiato, riprodotto, reso pubblico o usato per scopi diversi da quelli per cui il documento è fornito, senza autorizzazione scritta della Elettromeccanica ZAMBERLAN S.r.l.

UNI EN ISO 9001 CERTIFICATO N°9105 ELZA
ISO 9001 VISION 2000

CLIENTE / Descrizione
BOSCARO PASQUALINO
QUADRO DI B.T. "Cabina Nuove Degenze"

Data: 29.06.2007
Scala: --

elettromeccanica zamberlan srl
via Gasdotto, 19 - Valdagno (VI) - tel 0445.406155 - fax 0445.409098
http://www.zamberlan.it - mail:info@zamberlan.it

Progettato da: Roana Simone
Approvato da:
Disegno n°: 14907F3
Foglio/Fogli: 22 / 29
Revisione: 0

CIRCUITI AUSILIARI INTERRUTTORI UTENZE

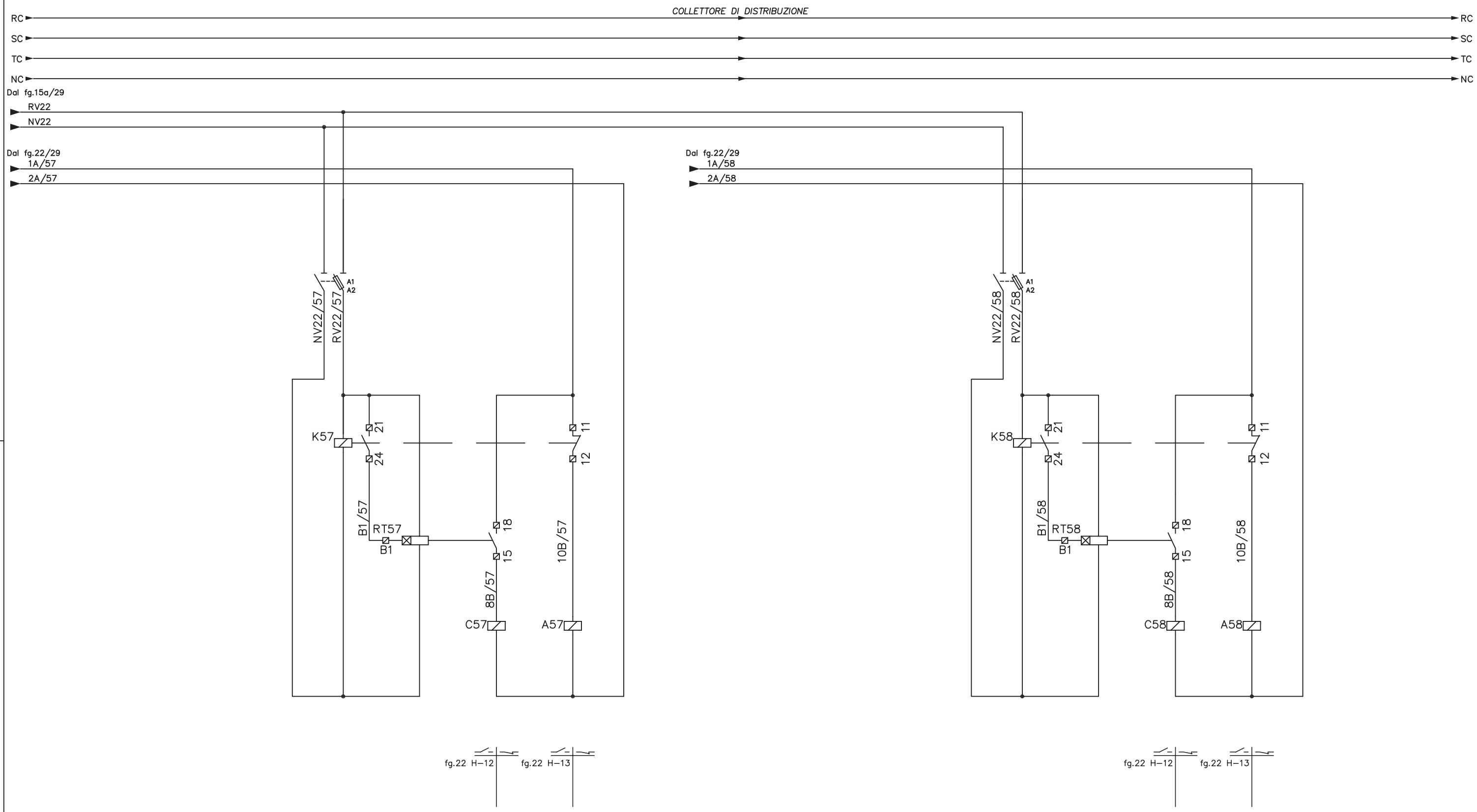

Rev.	Data	Compilato da		Approvato

Questo documento è di proprietà esclusiva ZAMBERLAN e non può essere copiato, riprodotto, reso pubblico o usato per scopi diversi da quelli per cui il documento è fornito, senza autorizzazione scritta della Elettromeccanica ZAMBERLAN S.r.l.

UNI EN ISO 9001 CERTIFICATO N°9105 ELZA
ISO 9001 VISION 2000

CLIENTE / Descrizione

BOSCARO PASQUALINO

QUADRO DI B.T. "Cabina Nuove Degenze"

Data	Progettato da	Approvato da
29.06.2007	Roana Simone	
Scala --	Disegno n° 14907F3	Foglio/Fogli 22a/29 — Revisione 0

elettromeccanica zamberlan srl
via Gasdotto, 19 - Valdagno (VI) - tel 0445.406155 - fax 0445.409098
http://www.zamberlan.it - mail:info@zamberlan.it

CIRCUITI AUSILIARI INTERRUTTORI UTENZE

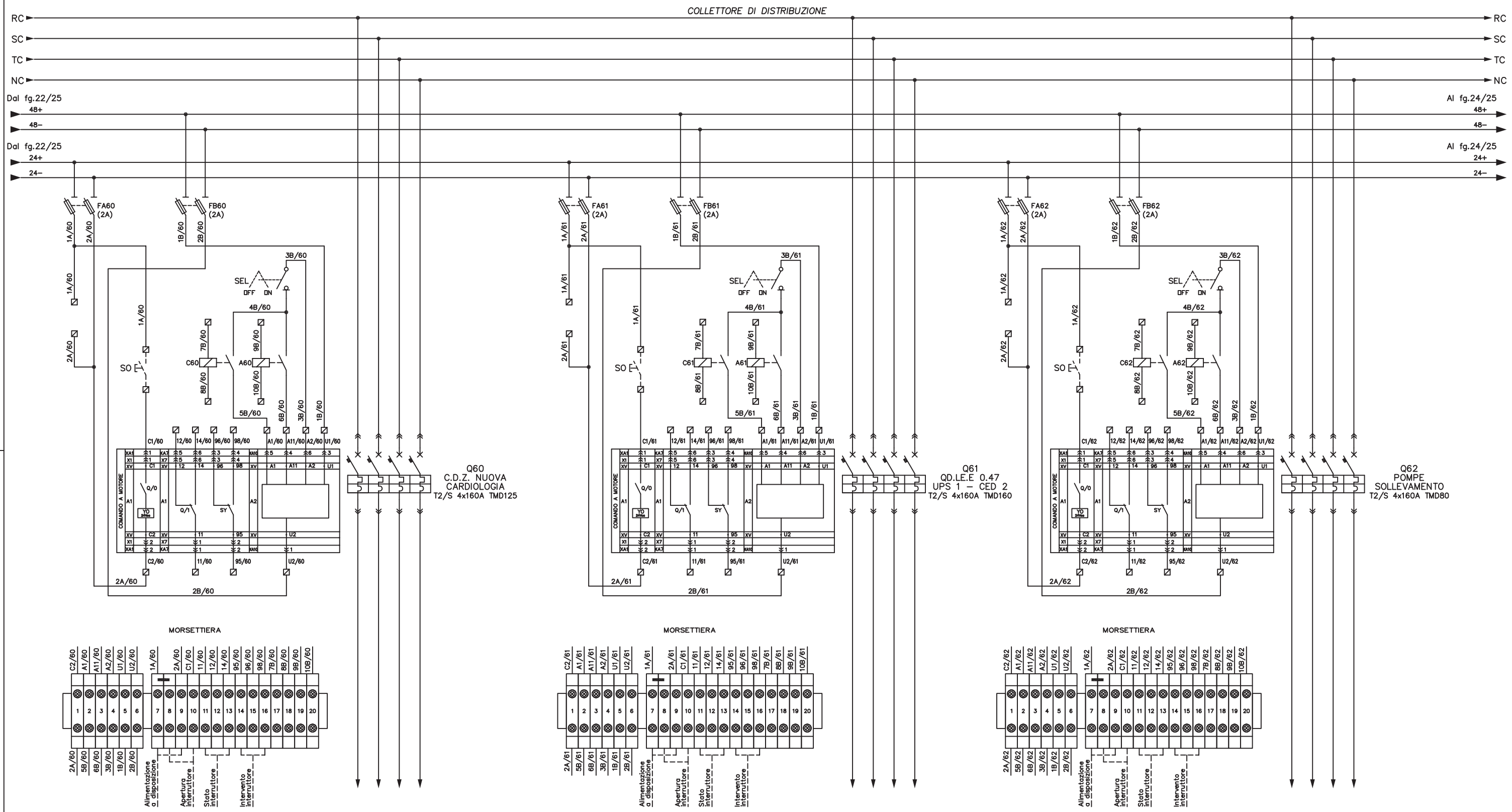

Rev.	Data	Compilato da		Approvato

Questo documento è di proprietà esclusiva ZAMBERLAN e non può essere copiato, riprodotto, reso pubblico o usato per scopi diversi da quelli per cui il documento è fornito, senza autorizzazione scritta della Elettromeccanica ZAMBERLAN S.r.l.

UNI EN ISO 9001 CERTIFICATO N°9105 ELZA
ISO 9001 VISION 2000

CLIENTE / Descrizione
BOSCARO PASQUALINO
QUADRO DI B.T. "Cabina Nuove Degenze"

Data: 29.06.2007
Scala: --

elettromeccanica zamberlan srl
via Gasdotto, 19 – Valdagno (VI) – tel 0445.406155 – fax 0445.409098
http://www.zamberlan.it – mail:info@zamberlan.it

Progettato da: Roana Simone
Approvato da:
Disegno n°: 14907F3
Foglio/Fogli: 23 / 29
Revisione: 0

CIRCUITI AUSILIARI INTERRUTTORI UTENZE

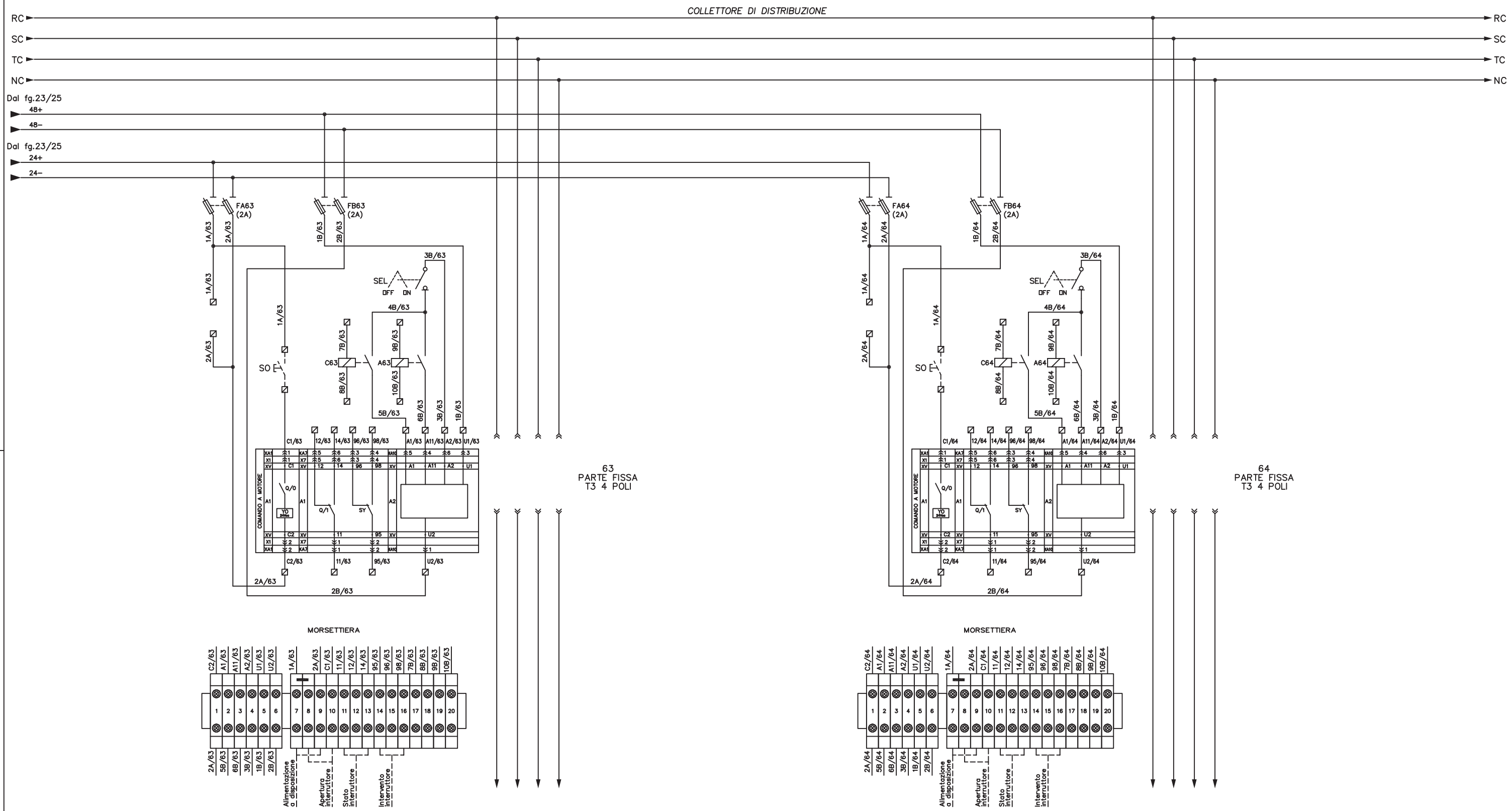

Rev.	Data	Compilato da		Approvato

Questo documento è di proprietà esclusiva ZAMBERLAN e non può essere copiato, riprodotto, reso pubblico o usato per scopi diversi da quelli per cui il documento è fornito, senza autorizzazione scritta della Elettromeccanica ZAMBERLAN S.r.l.

UNI EN ISO 9001 CERTIFICATO N°9105 ELZA
ISO 9001 VISION 2000

CLIENTE / Descrizione
BOSCARO PASQUALINO
QUADRO DI B.T. "Cabina Nuove Degenze"

Data	Progettato da	Approvato da	
29.06.2007	Roana Simone		
Scala --	Disegno n° 14907F3	Foglio/Fogli 24 / 29	Revisione 0

elettromeccanica zamberlan srl
via Gasdotto, 19 - Valdagno (VI) - tel 0445.406155 - fax 0445.409098
http://www.zamberlan.it - mail:info@zamberlan.it

INSERZIONE ANALIZZATORE ELECTREX "FLASH"

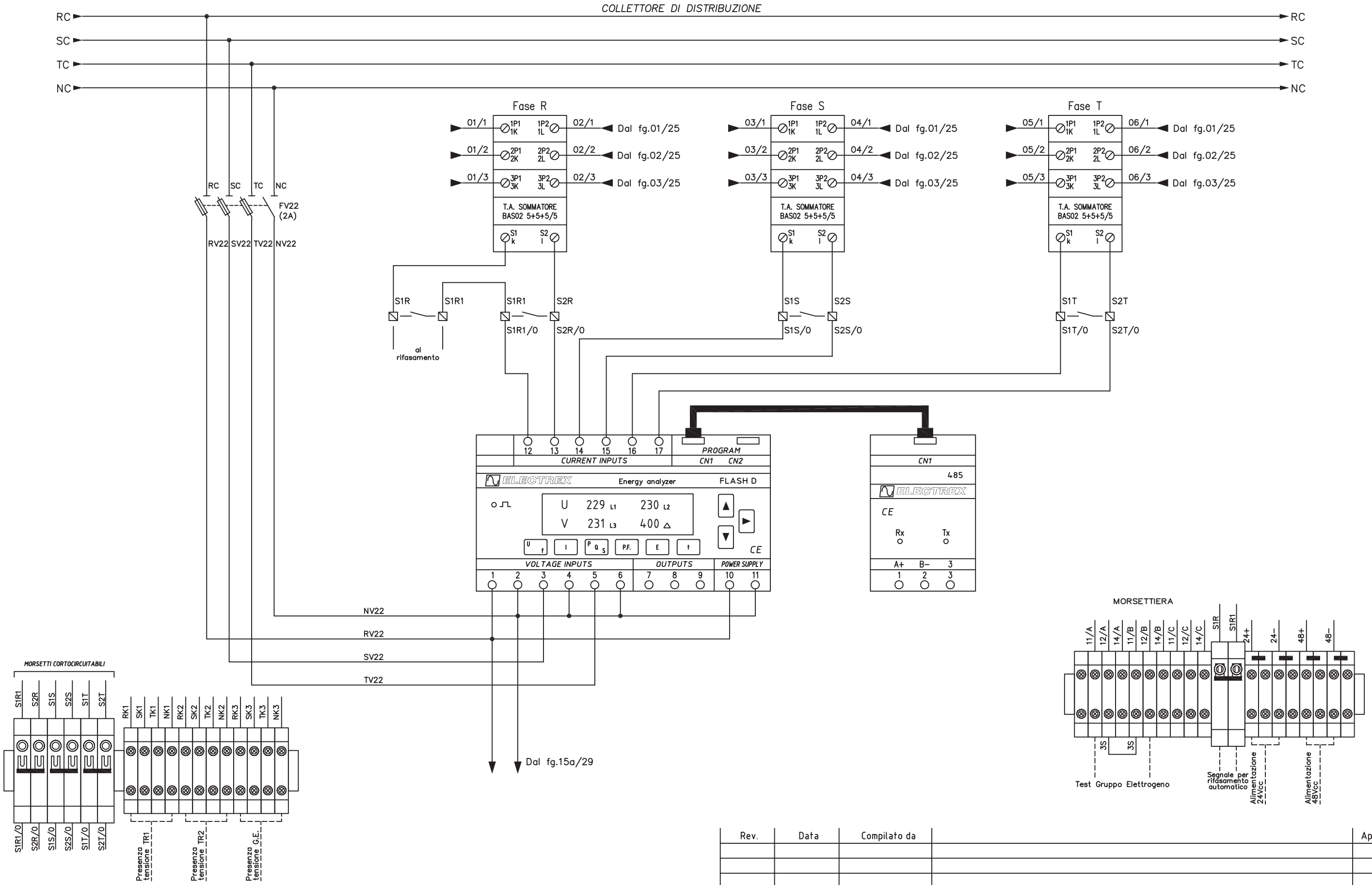

Rev.	Data	Compilato da		Approvato

Questo documento è di proprietà esclusiva ZAMBERLAN e non può essere copiato, riprodotto, reso pubblico o usato per scopi diversi da quelli per cui il documento è fornito, senza autorizzazione scritta della Elettromeccanica ZAMBERLAN S.r.l.

UNI EN ISO 9001 CERTIFICATO N°9105 ELZA
ISO 9001 VISION 2000

CLIENTE / Descrizione
BOSCARO PASQUALINO
QUADRO DI B.T. "Cabina Nuove Degenze"

Data: 28.06.2007
Scala: --

elettromeccanica zamberlan srl
via Gasdotto, 19 - Valdagno (VI) - tel 0445.406155 - fax 0445.409098
http://www.zamberlan.it - mail:info@zamberlan.it

Progettato da: Roana Simone
Approvato da:
Disegno n°: 14907F3
Foglio/Fogli: 25 / 29
Revisione: 0

CIRCUITI AUSILIARI INTERRUTTORE GENERALE TR1 (Q1)

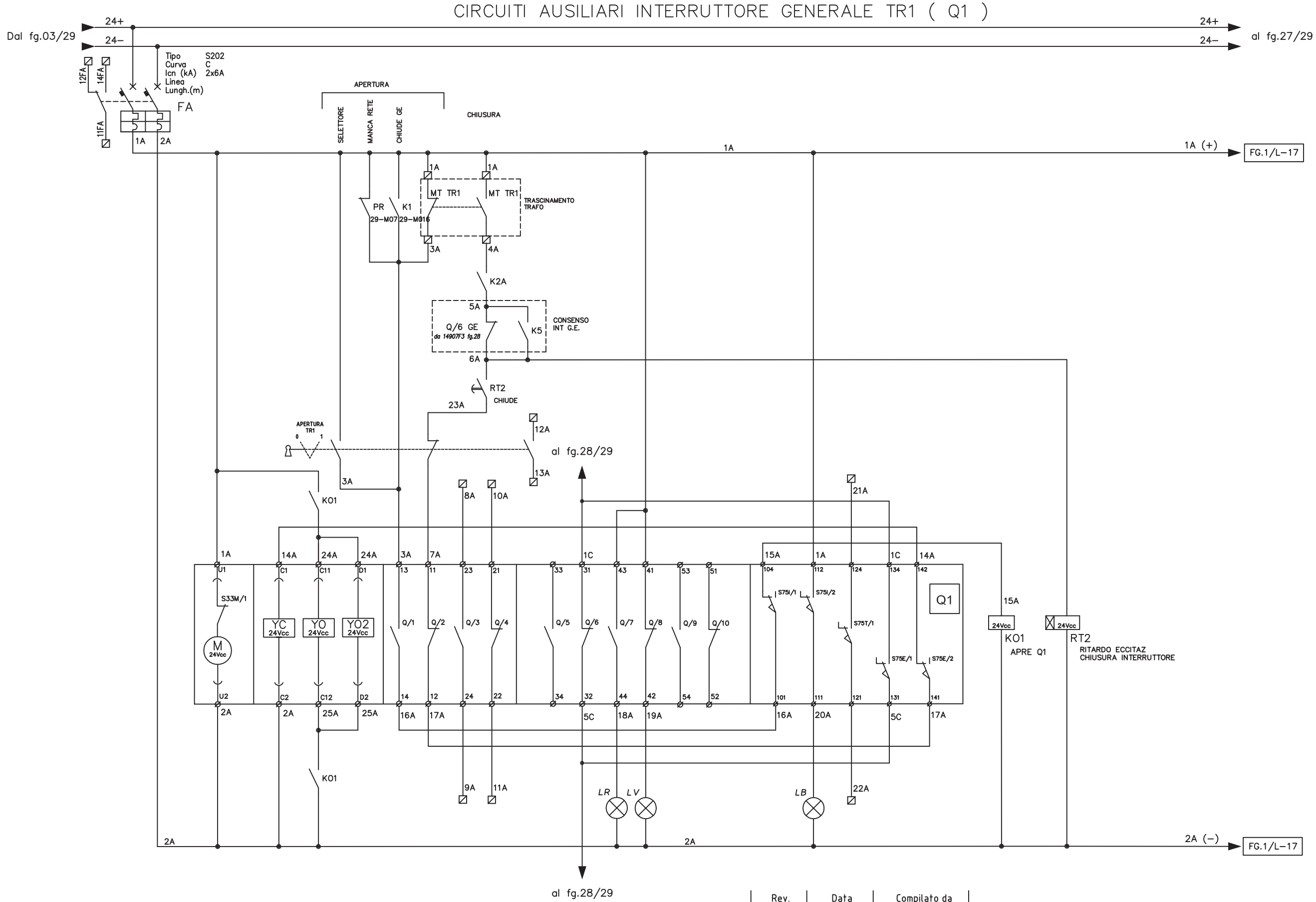

CIEMME 18-02-17 REV. 01 MODIFICA PER NUOVO RELE' DI TENSIONE PROGRAMMABILE

Rev.	Data	Compilato da		Approvato
2	06.05.2010	Roana S.	Installazione secondo sganciatore di apertura	
1	16.11.2007	Nuvola M.	Modifica circuito scambio rete/gruppo	

Questo documento è di proprietà esclusiva ZAMBERLAN e non può essere copiato, riprodotto, reso pubblico o usato per scopi diversi da quelli per cui il documento è fornito, senza autorizzazione scritta della Elettromeccanica ZAMBERLAN S.r.l.

UNI EN ISO 9001 CERTIFICATO N°9105 ELZA ISO 9001 VISION 2000

CLIENTE / Descrizione

BOSCARO PASQUALINO

QUADRO DI B.T. 400V "Cabina Nuove Degenze"

Data: 03.10.2007

Scala: --

elettromeccanica zamberlan srl
via Gasdotto, 19 - Valdagno (VI) - tel 0445.406155 - fax 0445.409098
http://www.zamberlan.it - mail:info@zamberlan.it

Progettato da: Nuvola M.

Approvato da:

Disegno n°: 14907F3

Foglio/Fogli: 26 / 29

Revisione: 2

CIRCUITI AUSILIARI INTERRUTTORE GENERALE TR2 (Q2)

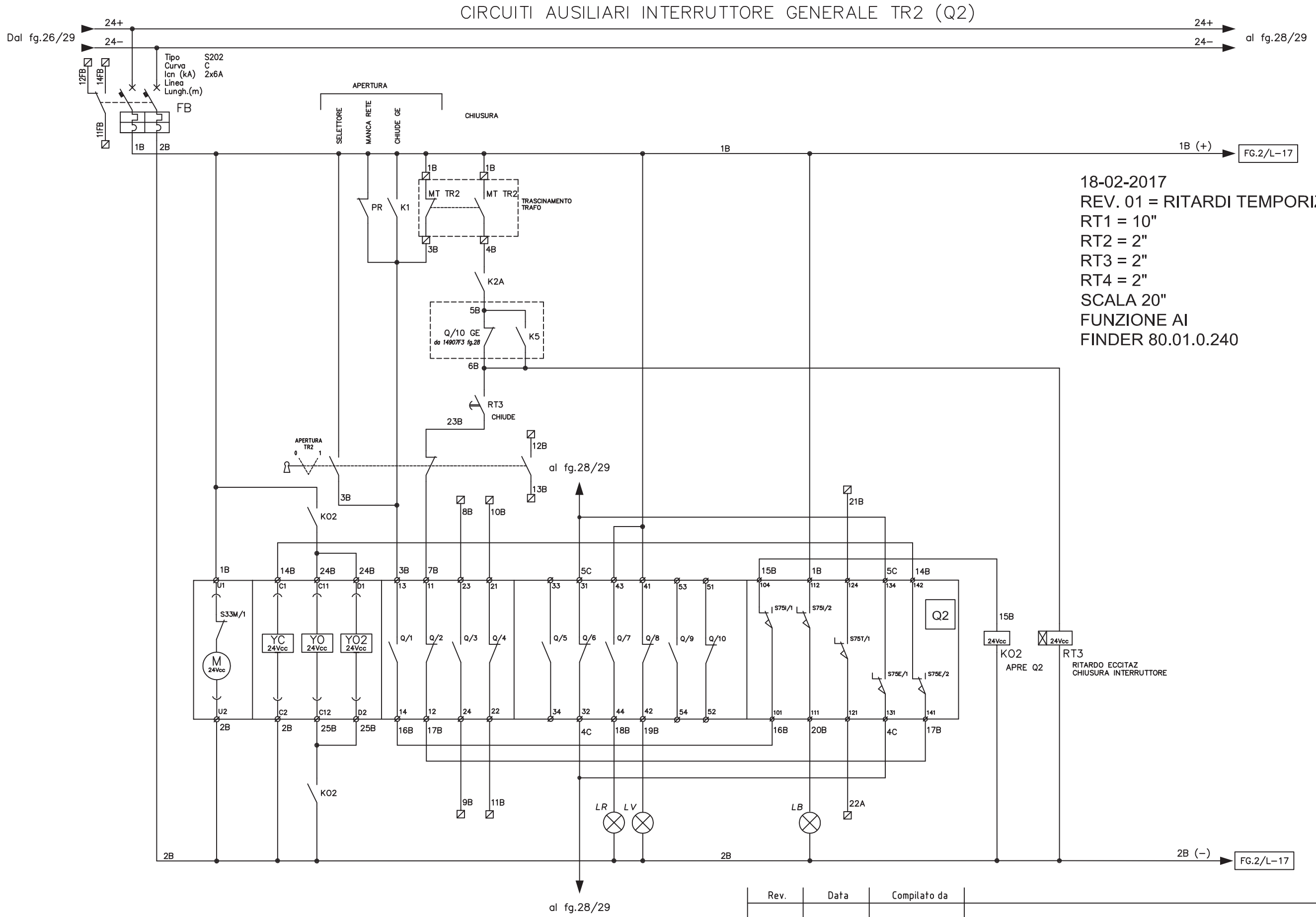

18-02-2017
REV. 01 = RITARDI TEMPORIZZATORI
RT1 = 10"
RT2 = 2"
RT3 = 2"
RT4 = 2"
SCALA 20"
FUNZIONE AI
FINDER 80.01.0.240

CIEMME 18-02-17 REV. 01 MODIFICA PER NUOVO RELE' DI TENSIONE PROGRAMMABILE

Rev.	Data	Compilato da		Approvato
2	06.05.2010	Roana S.	Installazione secondo sganciatore di apertura	
1	16.11.2007	Nuvola M.	Modifica circuito scambio rete/gruppo	

Questo documento è di proprietà esclusiva ZAMBERLAN e non può essere copiato, riprodotto, reso pubblico o usato per scopi diversi da quelli per cui il documento è fornito, senza autorizzazione scritta della Elettromeccanica ZAMBERLAN S.r.l.

ESQ CERTIFIED EQ Net QUALITY SYSTEM
UNI EN ISO 9001 CERTIFICATO N°9105 ELZA
ISO 9001 VISION 2000

CLIENTE / Descrizione
BOSCARO PASQUALINO
QUADRO DI B.T. 400V "Cabina Nuove Degenze"

Data 03.10.2007
Scala --

elettromeccanica zamberlan srl
via Gasdotto, 19 - Valdagno (VI) - tel 0445.406155 - fax 0445.409098
http://www.zamberlan.it - mail:info@zamberlan.it

Progettato da: Nuvola M.
Approvato da:
Disegno n°: 14907F3
Foglio/Fogli: 27 / 29
Revisione: 2

CIRCUITI AUSILIARI INTERRUTTORE GRUPPO ELETTROGENO (GE)

18-02-2017
REV. 01 = RITARDI TEMPORIZZATORI
RT1 = 10"
RT2 = 2"
RT3 = 2"
RT4 = 2"
SCALA 20"
FUNZIONE AI
FINDER 80.01.0.240

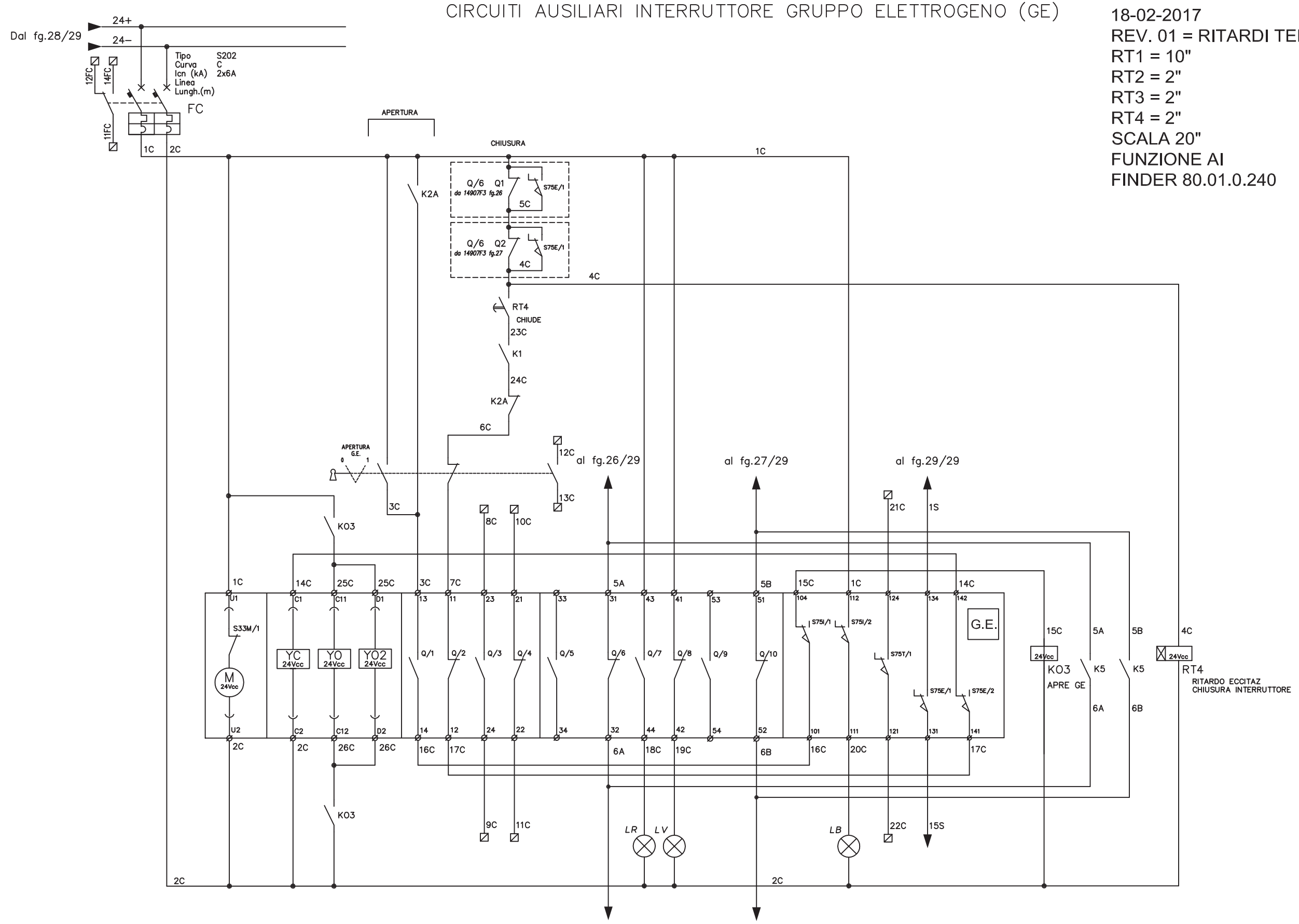

CIEMME 18-02-17 REV. 01 MODIFICA PER NUOVO RELE' DI TENSIONE PROGRAMMABILE

Rev.	Data	Compilato da		Approvato
2	06.05.2010	Roana S.	Installazione secondo sganciatore di apertura	
1	16.11.2007	Nuvola M.	Modifica circuito scambio rete/gruppo	

Questo documento è di proprietà esclusiva ZAMBERLAN e non può essere copiato, riprodotto, reso pubblico o usato per scopi diversi da quelli per cui il documento è fornito, senza autorizzazione scritta della Elettromeccanica ZAMBERLAN S.r.l.

UNI EN ISO 9001 CERTIFICATO N°9105 ELZA
ISO 9001 VISION 2000

CLIENTE / Descrizione
BOSCARO PASQUALINO
QUADRO DI B.T. 400V "Cabina Nuove Degenze"

Data 03.10.2007
Scala --

elettromeccanica zamberlan srl
via Gasdotto, 19 - Valdagno (VI) - tel 0445.406155 - fax 0445.409098
http://www.zamberlan.it - mail:info@zamberlan.it

Progettato da: Nuvola M.
Approvato da:
Disegno n°: 14907F3
Foglio/Fogli: 28 / 29
Revisione: 2

CIRCUITI AUSILIARI LOGICA SCAMBIO RETE/GRUPPO

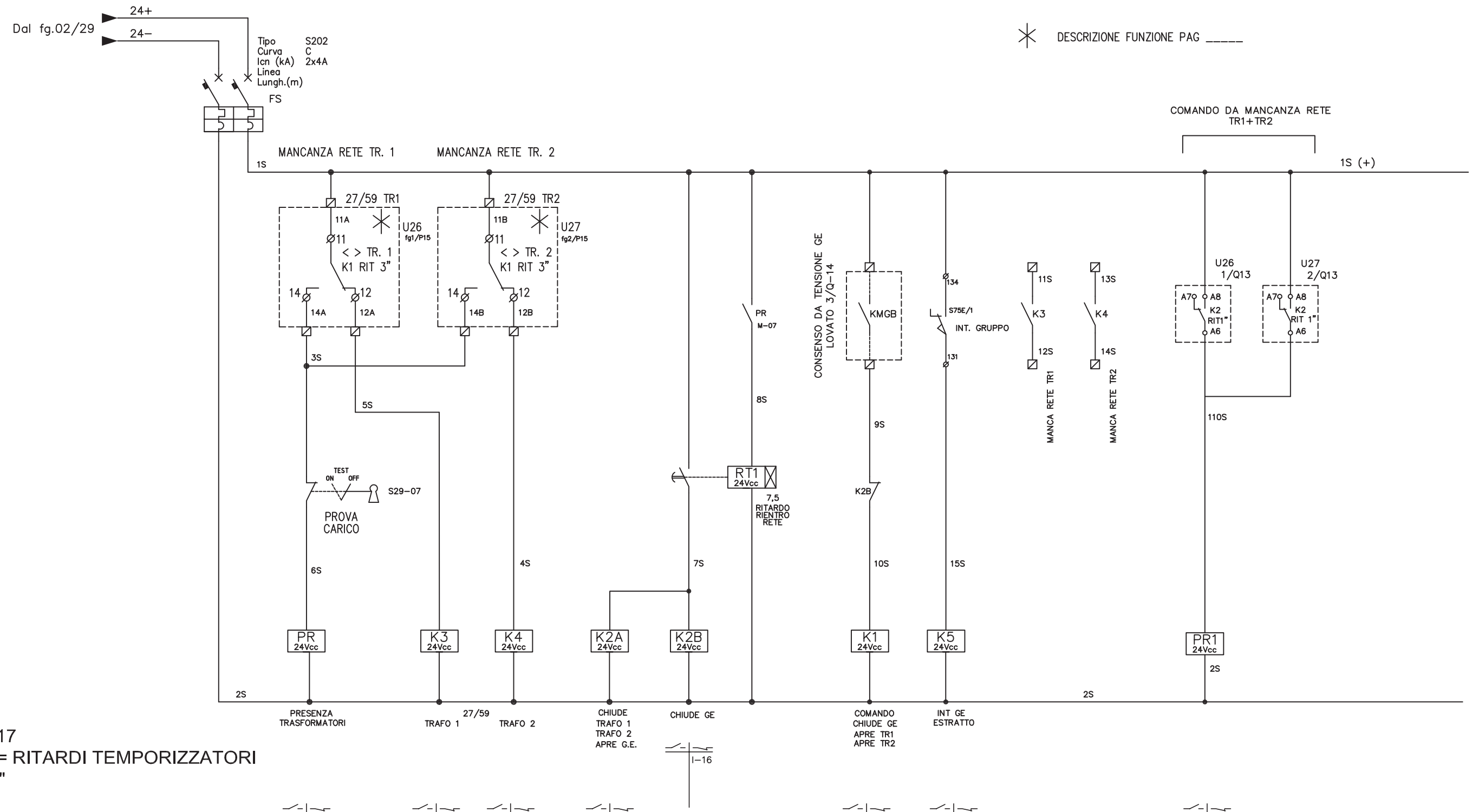

18-02-2017
REV. 01 = RITARDI TEMPORIZZATORI
RT1 = 10"
RT2 = 2"
RT3 = 2"
RT4 = 2"
SCALA 20"
FUNZIONE AI
FINDER 80.01.0.240

CIEMME 18-02-17 REV. 01 MODIFICA PER NUOVO RELE' DI TENSIONE PROGRAMMABILE

Rev.	Data	Compilato da		Approvato

Questo documento è di proprietà esclusiva ZAMBERLAN e non può essere copiato, riprodotto, reso pubblico o usato per scopi diversi da quelli per cui il documento è fornito, senza autorizzazione scritta della Elettromeccanica ZAMBERLAN S.r.l.

CSQ UNI EN ISO 9001 CERTIFICATO N°9105 ELZA ISO 9001 VISION 2000 — CERTIFIED EQNet QUALITY SYSTEM

CLIENTE / Descrizione
BOSCARO PASQUALINO
QUADRO DI B.T. 400V "Cabina Nuove Degenze"

Data 16.11.2007
Scala --

elettromeccanica zamberlan srl
via Gasdotto, 19 - Valdagno (VI) - tel 0445.406155 - fax 0445.409098
http://www.zamberlan.it - mail:info@zamberlan.it

Progettato da: Nuvola M.
Approvato da:
Disegno n°: 14907F3
Foglio/Fogli: 29 / 29
Revisione: 0